Listové matice so zosilneným golierom 45°

s guľatým otvorom, pozinkované



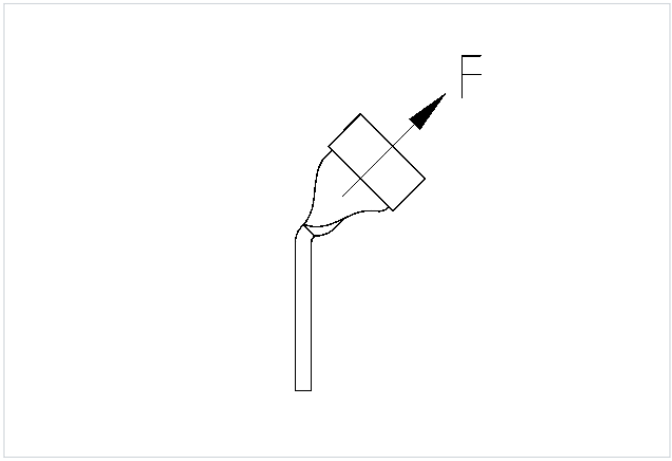

Typ výrobku: Skrutky

Verzie

Kat. číslo	Závit	Popis
174423	M8	Listová matica so zosilneným golierom, M8, pod uhlom 45°, priemer otvoru 8,5 mm, pozinkovaná
174424	M10	Listová matica so zosilneným golierom, M10, pod uhlom 45°, priemer otvoru 10,5 mm, pozinkovaná
174450	M12	Listová matica so zosilneným golierom, M12, pod uhlom 45°, priemer otvoru 13 mm, pozinkovaná