Upevňovacie systémy a tlmenie vibrácií › Montážne diely › Montážne diely

Krytky

na ochranu koncov závitov, s imbusom, nástrčné, čierne



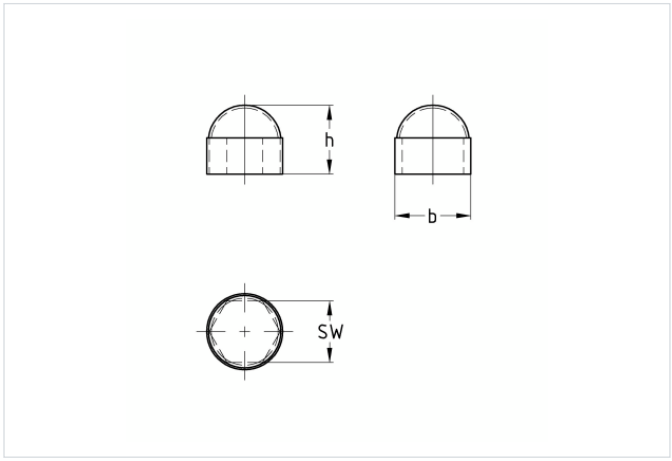

Typ výrobku: Príslušenstvo pre inštalačné profily a príslušenstvo

Verzie

Kat. číslo	Pre závit	Popis
105994	M8	Krytka šesťhrannej matice M8, čierna
105996	M10	Krytka šesťhrannej matice M10, čierna
105998	M12	Krytka šesťhrannej matice M12, čierna