Upevňovacie systémy a tlmenie vibrácií › Montážne diely › Montážne diely

Kombi vruty

na upevnenie na drevené stropy alebo do plastových hmoždiniek, pozinkované



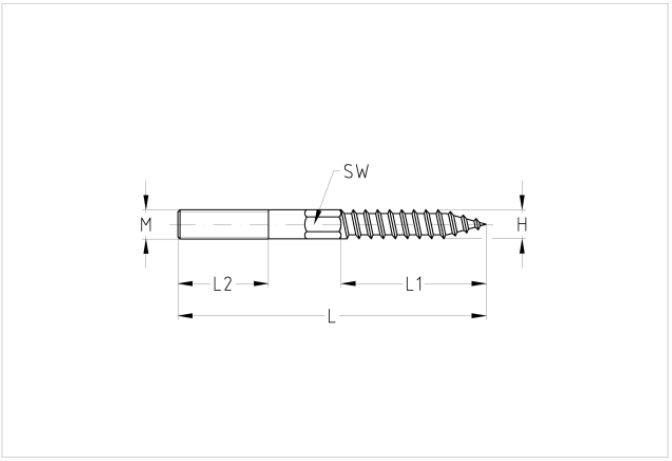

Typ výrobku: Skrutky

Verzie

Kat. číslo	Montážny závit	Celková dĺžka	Obsah	Popis
129714	M8	50 mm	100 ks	Kombi vrut, M8 x 50 mm, pozinkovaný
129717	M8	60 mm	100 ks	Kombi vrut, M8 x 60 mm, pozinkovaný
129678	M10	60 mm	100 ks	Kombi vrut, M10 x 60 mm, pozinkovaný
129725	M8	80 mm	100 ks	Kombi vrut, M8 x 80 mm, pozinkovaný
129680	M10	80 mm	100 ks	Kombi vrut, M10 x 80 mm, pozinkovaný
129694	M8	100 mm	100 ks	Kombi vrut, M8 x 100 mm, pozinkovaný
129666	M10	100 mm	100 ks	Kombi vrut, M10 x 100 mm, pozinkovaný
129702	M8	120 mm	100 ks	Kombi vrut, M8 x 120 mm, pozinkovaný
129668	M10	120 mm	100 ks	Kombi vrut, M10 x 120 mm, pozinkovaný
129706	M8	140 mm	100 ks	Kombi vrut, M8 x 140 mm, pozinkovaný
129670	M10	140 mm	100 ks	Kombi vrut, M10 x 140 mm, pozinkovaný
129708	M8	160 mm	100 ks	Kombi vrut, M8 x 160 mm, pozinkovaný
129672	M10	160 mm	100 ks	Kombi vrut, M10 x 160 mm, pozinkovaný
129709	M8	180 mm	100 ks	Kombi vrut, M8 x 180 mm, pozinkovaný
129674	M10	180 mm	100 ks	Kombi vrut, M10 x 180 mm, pozinkovaný
129710	M8	200 mm	100 ks	Kombi vrut, M8 x 200 mm, pozinkovaný
129675	M10	200 mm	100 ks	Kombi vrut, M10 x 200 mm, pozinkovaný
129676	M10	220 mm	100 ks	Kombi vrut, M10 x 220 mm, pozinkovaný