Upevňovacie systémy a tlmenie vibrácií › Montážne diely › Montážne diely

Imbusové skrutky

s oválnym okom, pozinkované



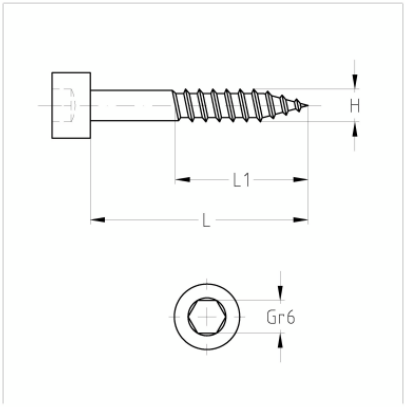

Typ výrobku: Skrutky

Aplikácia

- Na upevnenie MPC-nosníkov do plastových hmoždiniek

Verzie

Kat. číslo	Dĺžka driku	Popis
120998	40 mm	Vrut do dreva s imbusovou hlavou, H6 x 40 mm, pozinkovaný
121006	70 mm	Vrut do dreva s imbusovou hlavou, H6 x 70 mm, pozinkovaný