MPT-spojka na kríženie profilov

žiarovo pozinkovaná



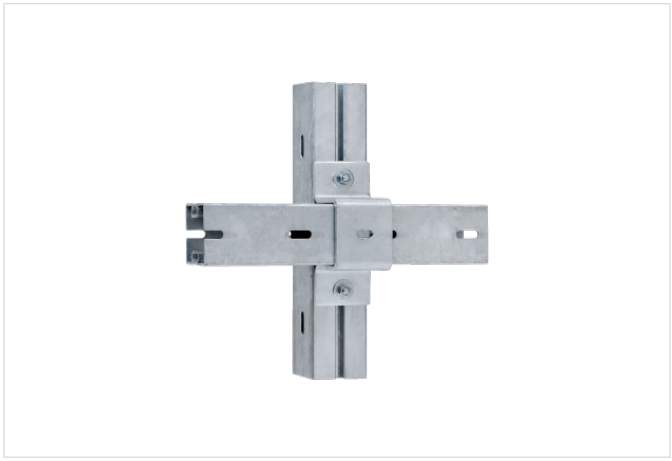

Profilové systémy: do MPT nosníka
Typ výrobku: Spojovacie diely
Materiál: Oceľ
Povrch: žiarovo pozinkovaná

Aplikácia

- Pre krížové spojenia z MPT-nosníkov Q50, Q80 a Q100

Vaše výhody

- Rýchla a bezpečná montáž s využitím pozdĺžnych otvorov v kombinácii s MPT-upínacími skrutkami s T-hlavou
- Žiarové pozinkovanie v súlade s normou zaisťuje flexibilné možnosti použitia vo vonkajších i vnútorných priestoroch

Verzie

Kat. číslo	Pre profily	Popis
147940	Q50-2,5	MPT-spojka na kríženie nosníka na nosník Q50, žiarovo pozinkovaná
167936	Q80-2,0	MPT-spojka na kríženie nosníka na nosník Q80, žiarovo pozinkovaná
138640	Q100-2,5, Q100-3,5	MPT-spojka na kríženie nosníkov na nosník Q100, žiarovo pozinkovaná