MPT-sedlová príruba na montáž nosníka

žiarovo pozinkovaná



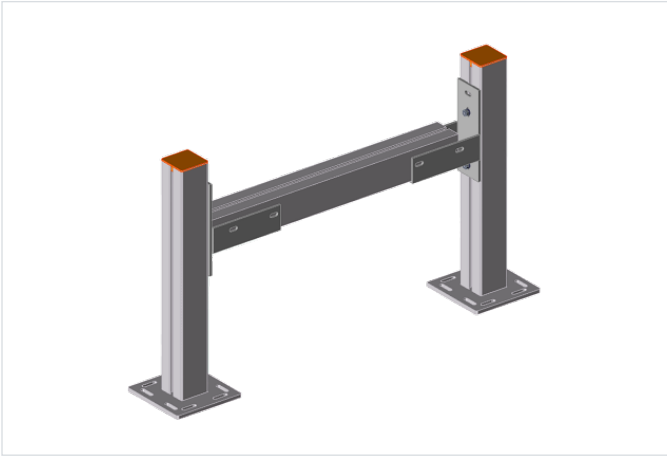

Profilové systémy: do MPT nosníka
Typ výrobku: Spojovacie diely
Materiál: Oceľ
Povrch: žiarovo pozinkovaná

Aplikácia

- Stabilná sedlová príruba na pripojenie MPT-nosníkov v kolmých rohových spojoch

Vaše výhody

- Pre rýchlu a efektívnu montáž priečnikov z MPT-nosníkov
- Žiarové pozinkovanie v súlade s normou zaisťuje flexibilné možnosti použitia vo vonkajších i vnútorných priestoroch

Verzie

Kat. číslo	Pre profily	Popis
151335	Q50-2,5	MPT-sedlová príruba na montáž nosníka Q50, žiarovo pozinkovaná
167935	Q80-2,0	MPT-sedlová príruba na montáž nosníka Q80, žiarovo pozinkovaná
151336	Q100-2,5, Q100-3,5, Q150-2,5	MPT-sedlová príruba na montáž nosníka Q100, Q150, žiarovo pozinkovaná