MPR-montážny uholník 90° typ S+ QL

MPR-montážny uholník 90° Typ S+, 1+1 QL, pre profil 41/21-41/124, žiarovo pozinkovaný



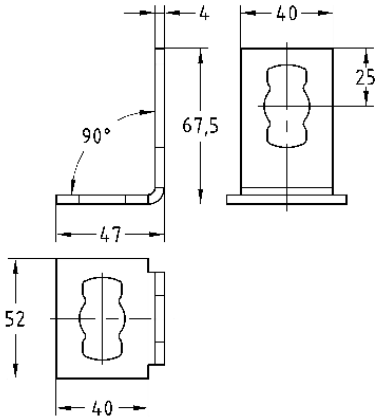

Stručný popis: MPR-montážny uholník 90° Typ S+, 1+1 QL, pre profil 41/21-41/124, žiarovo pozinkovaný
Profilové systémy: do MPR nosníka
Prevedenie: 1+1 QL
Typ výrobku: Rýchla montáž typ S+
Pre profily: 41/21-41/124
Materiál: Oceľ
Povrch: žiarovo pozinkovaná

Aplikácia

- Stabilný montážny uholník pre 90° pripojenie v stiesnených podmienkach inštalácie
- Oblasť použitia vo vnútorných i vonkajších priestoroch

Vaše výhody

- Jednoduchá a rýchla montáž rohových spojov 90° v kombinácii s MPR spojovacím zámkom typu S+
- Montážny uholník umožňuje stabilné spojenie priečnych a pozdĺžnych systémových líšt