MPR-konštrukčný uholník typ S+

MPR-konštrukčný uholník typ S+, žiarovo pozinkovaný

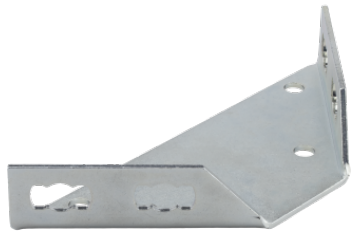

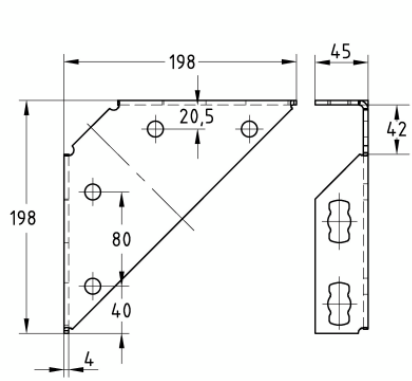

Stručný popis: MPR-konštrukčný uholník typ S+, žiarovo pozinkovaný
Profilové systémy: do MPR nosníka
Typ výrobku: Rýchla montáž typ S+
Materiál: Oceľ
Povrch: žiarovo pozinkovaná
Veľkosť: 198 x 198 mm
Povolené zaťaženie F1: 2 250 N
Prípustné zaťaženie F2 (hrúbka materiálu inštalačný nosník 2,5 mm): 4 000 N

Aplikácia

- Spojovací prvok pre konštrukcie priečnikov, rámových a regálových systémov v spojení s MPR nosníkmi
- Oblasť použitia vo vnútorných i vonkajších priestoroch

Vaše výhody

- Mnohonásobné možnosti montáže v nosníkoch MPR a spojovacom zámku typu S+
- Zaisťuje stabilné rohové spoje