# MPC-rýchloupínacia matica+

s vonkajším závitom, pozinkovaný



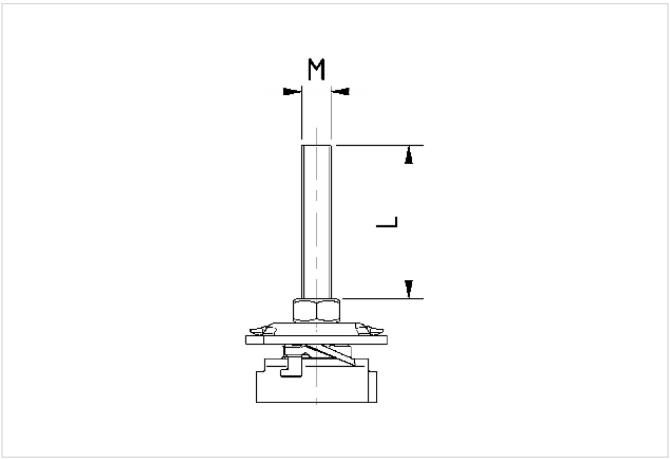


**Profilové systémy:** do MPC nosníka
**Typ výrobku:** Spojovacie diely
**Materiál:** Oceľ
**Povrch:** pozinkovaný

## Aplikácia

- Na bezpečnú a rýchlu montáž v štrbine MPC-nosníka za účelom pripojenia potrubnej objímky
- Použitie v suchých interiéroch

## Vaše výhody

- Montáž v štrbine nosníka je časovo úsporná aj pri dodatočnej inštalácii medzi už pripevnenými stúpacími potrubiami
- Jednoduchá a bezpečná manipulácia: Vložiť do MPC-nosníka - otočiť - a rýchloupínací čap drží - nekĺže a nevypadáva
- Vysoká kvalita a zaťažiteľnosť
- Závitové čapy sú zaistené proti vyskrutkovaniu

## Verzie

| Kat. číslo | Montážny závit | Pre profily | Užitočná dĺžka závitu L | Popis |
|---|---|---|---|---|
| **175767** | M8 | 27/18, 28/30 | 7 mm | MPC-rýchloupínací čap+ s vonkajším závitom, M8 x 7 mm pre profil 27/18-28/30, pozinkovaný |
| **175773** | M8 | 38/24-40/120 | 7 mm | MPC-rýchloupínací čap + s vonkajším závitom, M8 x 7 mm pre profil 38/24-40/120, pozinkovaný |
| **175768** | M8 | 27/18, 28/30 | 25 mm | MPC-rýchloupínací čap+ s vonkajším závitom, M8 x 25 mm pre profil 27/18-28/30, pozinkovaný |
| **175774** | M8 | 38/24-40/120 | 30 mm | MPC-rýchloupínací čap + s vonkajším závitom, M8 x 30 mm pre profil 38/24-40/120, pozinkovaný |
| **175775** | M8 | 38/24-40/120 | 40 mm | MPC-rýchloupínací čap + s vonkajším závitom, M8 x 40 mm pre profil 38/24-40/120, pozinkovaný |
| **175769** | M8 | 27/18, 28/30 | 45 mm | MPC-rýchloupínací čap+ s vonkajším závitom, M8 x 45 mm pre profil 27/18-28/30, pozinkovaný |
| **175770** | M8 | 27/18, 28/30 | 65 mm | MPC-rýchloupínací čap+ s vonkajším závitom, M8 x 65 mm pre profil 27/18-28/30, pozinkovaný |
| **175776** | M10 | 38/24-40/120 | 7 mm | MPC-rýchloupínací čap + s vonkajším závitom, M10 x 7 mm pre profil 38/24-40/120, pozinkovaný |
| **175777** | M10 | 38/24-40/120 | 25 mm | MPC-rýchloupínací čap + s vonkajším závitom, M10 x 25 mm pre profil 38/24-40/120, pozinkovaný |
| **175772** | M10 | 27/18, 28/30 | 30 mm | MPC-rýchloupínací čap+ s vonkajším závitom, M10 x 30 mm pre profil 27/18-28/30, pozinkovaný |
| **175778** | M10 | 38/24-40/120 | 50 mm | MPC-rýchloupínací čap + s vonkajším závitom, M10 x 50 mm pre profil 38/24-40/120, pozinkovaný |