Upevňovacie systémy a tlmenie vibrácií › Hmoždinky › Hmoždinky

Kotviace tyče s vnútorným závitom pre lepené kotvy XV Plus

pre plné aj dierované tvárnice



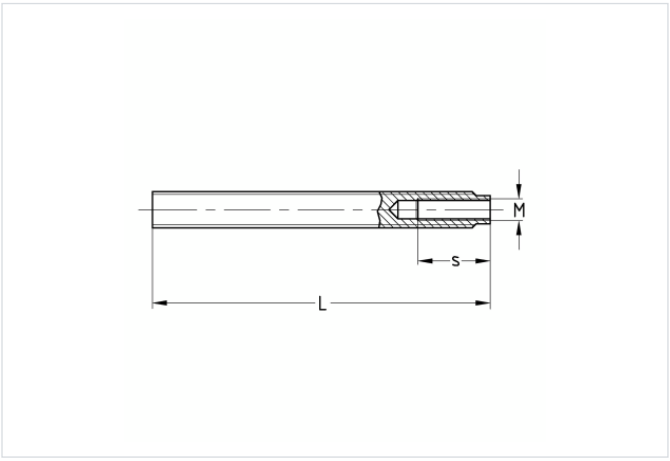

Typ výrobku: Chemická hmoždinka

Verzie

Kat. číslo	Povrch	Veľkosť	Popis
167100	pozinkovaný	M8 x 80 mm	Kotviaca tyč pre lepenú kotvu XV Plus, dĺžka: 80 mm, s vnútorným závitom, M8, pozinkovaná
167102	pozinkovaný	M8 x 100 mm	Kotviaca tyč pre lepenú kotvu XV Plus, dĺžka: 100 mm, s vnútorným závitom, M8, plné tvárnice, pozinkovaná