# Chemická kotva VBA-Z

Chemická kotva VZ typu MKT



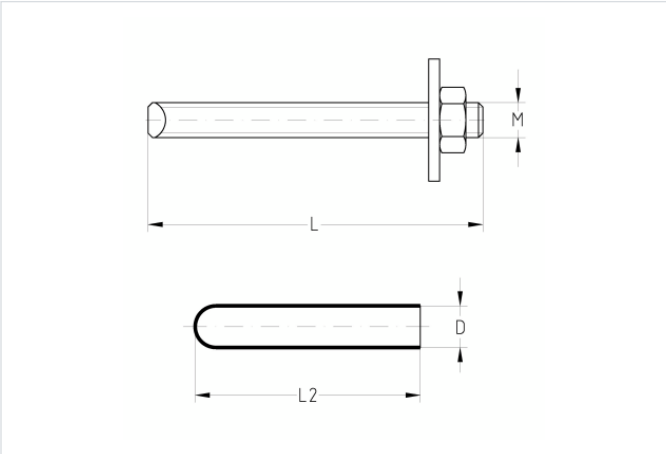


**Typ výrobku:** Chemická hmoždinka

## Aplikácia

- Na ukotvenie bez rozpiernej sily v trhlinovom aj netrhlinovom betóne

## Vaše výhody

- Ukotvenie bez rozpierneho tlaku umožňuje použiť na upevnenie pri malých vzdialenostiach od osi a okraja
- Európske technické schválenie pre trhlinový aj netrhlinový betón
- Použiteľná aj vo vlhkom betóne
- Po vytvrdnutí získate homogénne, spoľahlivé spojenie medzi kotviacou tyčou a telesom stavby
- Kotviace tyče možno na požiadanie dodať aj v iných rozmeroch a v nerezovom prevedení

## Verzie

| Kat. číslo | Typ | Veľkosť | Popis |
|---|---|---|---|
| **135521** | Kotviaca tyč pre kompozitnú kotvu VBA | M8 | Kotviaca tyč V4A pre chemickú kotvu VBA, M8 x 110 mm, pozinkovaná |
| **135522** | Kotviaca tyč pre kompozitnú kotvu VBA | M10 | Kotviaca tyč pre chemickú kotvu VBA, M10 x 130 mm, pozinkovaná |
| **135523** | Kotviaca tyč pre kompozitnú kotvu VBA | M12 | Kotviaca tyč V4A pre chemickú kotvu VBA, M12 x 160 mm, pozinkovaná |
| **135548** | Kotviaca tyč pre kompozitnú kotvu VBA | M16 | Kotviaca tyč V4A pre chemickú kotvu VBA, M16 x 165 mm, pozinkovaná |