Stĺpy a stožiare › Uličné osvetľovacie stĺpy › Rovné – ohraňované oceľové

T Stožiarova hlavica

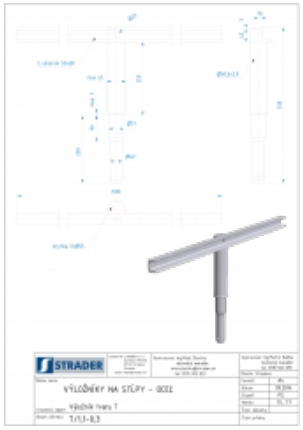

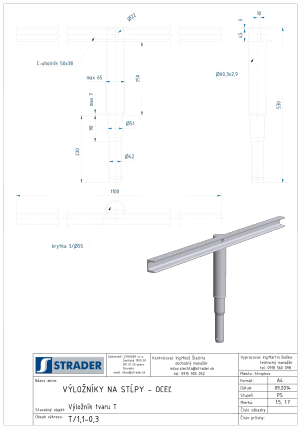

- Hlavice typu "T" pre upevnenie svietidiel, reflektorov sú vyrábané v dĺžkach 2WT = 0,5m; 1m; 1,5m.
- Najčastejšie sú využívané k osvetľovacím stožiarom (oceľ, hliník) a osemuholníkovým oceľovým stĺpom.
- Hodnoty W alebo T, je nutné voliť v závislosti od používaného osvetľovacieho sortimentu s prihliadnutím na veterné pásmo a výšku stožiaru
- Upozornenia: 1. Pri výbere svietidiel a reflektorov, alebo ich množstve je potrebné brať do úvahy prípustné zaťaženie stĺpa alebo stožiara, tj. maximálnu bočnú plochu inštalovaných svietidiel a konštrukcií ramien, ako aj ich hmotnosť. 2. Hlavice typu T sú vyrábané z jaklového profilu 60 alebo U-profilu 60. 3. Realizujeme tiež objednávky na výrobu hlavíc a korún pre stožiare, podľa individuálnych projektov.

Verzie

Symbol	Dĺžka L [mm]	Kat. číslo	Výška H [mm]	Typ	Materiál
MATERIÁL:					
T/0,5	500	1117050105	0	jedno-úrovňová	oceľ
T/1,0	1	1117050110	0	jedno-úrovňová	oceľ
T/1,1/0,3	1100	1117050124	300	jedno-úrovňová	oceľ
T/1,5	1500	1117050115	0	jedno-úrovňová	oceľ
T/1,6/0,3	1600	1117050135	300	jedno-úrovňová	oceľ
T/0,5AL	500	1117050108	0	jedno-úrovňová	hliník
MATERIÁL: AL - HLINÍK					
T/1,0 AL	1000	1117050109	0	jedno-úrovňová	hliník
T/1,5 AL	1500	1117050134	0	jedno-úrovňová	hliník
MATERIÁL:					
2T/1,0	1000	1117050112	0	dvoj-úrovňová	oceľ
2T/1,5	1500	1117050112	0	dvoj-úrovňová	oceľ
MATERIÁL: AL - HLINÍK					
2T/1,0 AL	1000	1117050176	0	dvoj-úrovňová	hliník
2T/1,5 AL	1500	1117050136	0	dvoj-úrovňová	hliník