Stĺpy a stožiare › Uličné osvetľovacie stĺpy › Rovné – rúrové oceľové

S-70SRS 159/133/4 KAM+2*OTV_1,2 Kamerový oceľový rúrový stĺp s prírubou

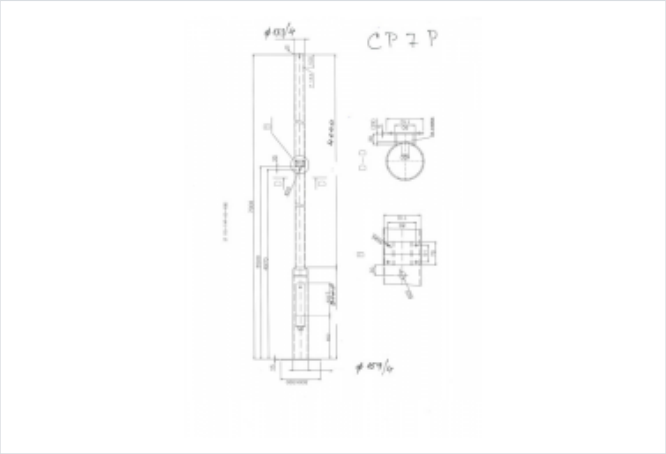

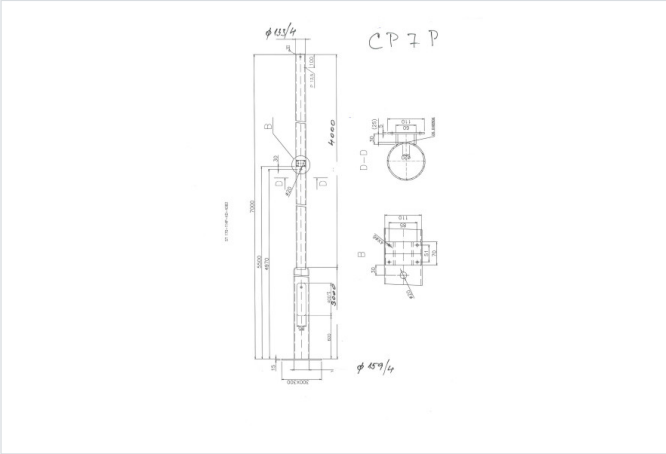

POUŽITIE

- Kamerový oceľový rúrový stĺp - stožiar s prírubou o výške 7 m , slúži obyčajne na inštaláciu kamerového systému.
- KAMEROVÝ 2-stupňový rúrový zváraný stĺp, prírubový na betónový prefabr.základ , 7m nad zemou, priemer spodnej rúry D1= 159mm (159/4/3000mm), priemer hornej rúry D2=133mm (133/4/4000mm) odchýlka na vrchole max 75mm, pri zaťažení 0,3m2 a max. 11kg, pre veternú oblasť do 26 m/s, kat. II. Vo výške 5 500 mm navarená oceľ.platňa,podla požiadavky (110x70mm) a tak tiež otvor o priemere 20mm pod platňou, vo výške 5 470mm. Vo výške 6 900mm 4ks otvorov so závitom P13,5 + záslepky. Otvory 90/90/90/90st vrchol stĺpa je ukončený plastovou záslepkou. Stĺp je žiarovo zinkovaný.
- Taktiež je možné doplniť stožiar o rôzne typy výložníkov aj podľa individuálnych požiadaviek zákazníkov - pozri príklady z realizácií.
- MATERIÁL
- Zvárané cceľové rúry rôznych priemerov, následne žiarovo zinkované ponorom podľa EN ISO 1461:2011.
- Možnosť lakovania podľa RAL.

Verzie

Symbol	Kat. číslo	Hmotnosť [kg]	H [m]	Ød/De [mm]
S-70SRS 159/133/4 KAM+2*OTV_1,2	1101310664	100,00	7	133/159