Stĺpy a stožiare › Uličné osvetľovacie stĺpy › Rovné – ohraňované oceľové

S-60÷120P/6-3 Uličný stĺp šesťhranný prírubový rovný

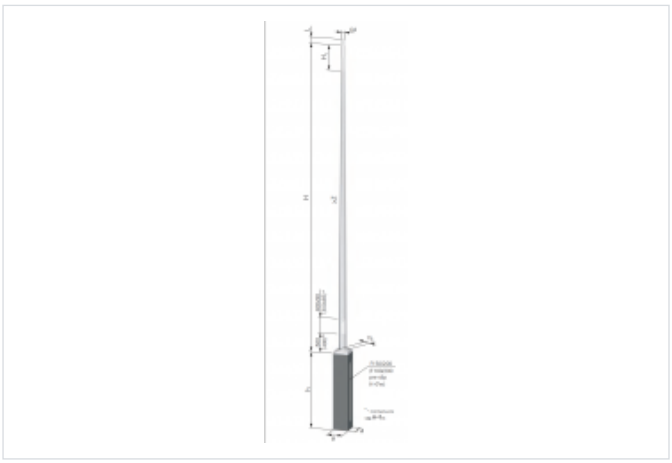

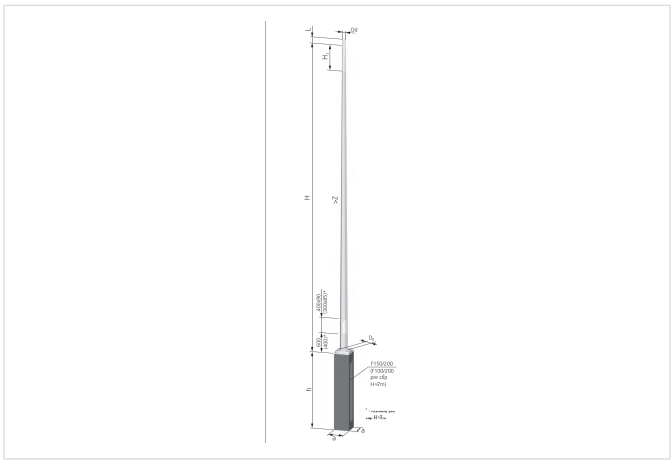

POUŽITIE

- Uličný oceľový šeťhranný osvetľovací stĺp rovný prírubový o výške 6 až 12 m , slúži obyčajne na osvetlenie parkovísk, ulíc, ciest, atď.
- Stĺp je prednostne určený na montáž svietidla priamo na špicu stĺpa, prípadne sa na koniec stĺpa osadí hlavica typu T, na ktorú sa namontujú reflektory.
- MATERIÁL
- Oceľový plech o hrúbke 3mm, žiarovo zinkovaný ponorom podľa EN ISO 1461:2011.

Výhody:

- Záves na prírube uľahčuje nadvihnutie stĺpa pri montáži.
- Použitím prefabrikovaných základov typu F.../200 odstránime potrebu betonáže pri montáži.
- Ostatné technické parametre nájdete v katalógovom liste osvetľovacieho stĺpa.

Verzie

Symbol	Kat. číslo	Hmotnosť [kg]	L [mm]	H [m]	Ød/De [mm]	Z [mm/m]	Základ	H1 [m]
S-60P/6-3	1102116010	52,00	100	6	60/143	13.33	F100/200	0.5
S-70P/6-3	1102117010	60,00	100	7	60/143	11.43	F100/200	0.5
S-80P/6-3	1102118010	74,00	100	8	60/160	12.5	F150/200	0.5
S-90P/6-3	1102119010	83,00	100	9	60/160	11.1	F150/200	0.5
S-100P/6-3	1102111010	102,00	100	10	60/186	12.6	F150/200	0.5
S-110P/6-3	1102111014	111,00	100	11	60/186	11.45	F150/200	0.5
S-120P/6-3	1102111018	121,00	100	12	60/186	10.5	F150/200	0.5