Stĺpy a stožiare › Uličné osvetľovacie stĺpy › Rovné – rúrové oceľové

S-50PC/3 SCHÖNGEN Kamerový oceľový kužeľový stĺp s prírubou

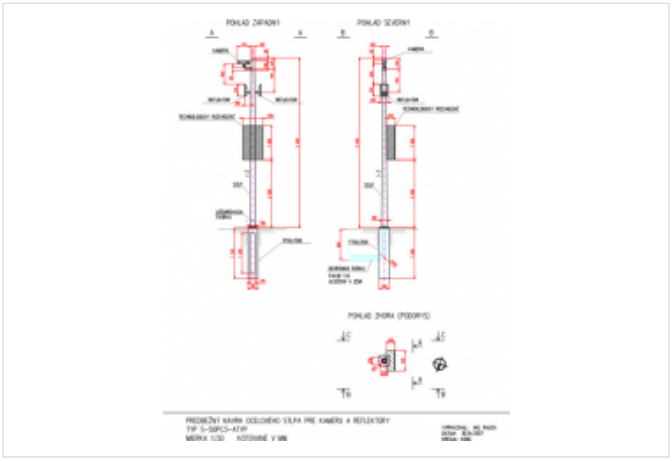

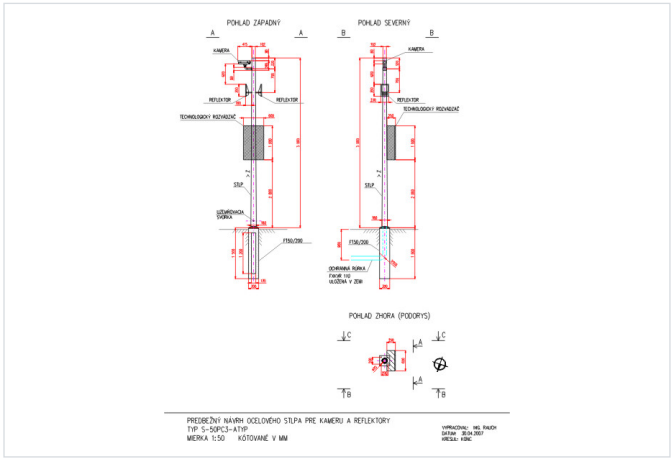

POUŽITIE

- Kamerový oceľový kužeľový stĺp - stožiar s prírubou o výške 5 m , slúži obyčajne na inštaláciu kamerového systému.
- Spodný priemer D1=160÷187mm, horný priemer D2=102mm, hrúbka plechu tl=3mm, kamerový stĺp pre veternú oblasť do 26 m/s, kat.II. Celková výška stĺpa nad zemou H=5 000mm.
- Slpy s/bez otvormi a dvierkami stĺpovej rozvodnice (podľa požiadavky, viď. výkresy jednotlivých stĺpov).
- otvory na inštaláciu technologických rozvádzačov, na inštaláciu svetlometu a na inštaláciu kamier (podľa požiadavky, viď. výkresy jednotlivých stĺpov).
- Vrchol stĺpa je ukončený gumovou záslepkou.
- Stĺp je žiarovo zinkovaný a konštruovaný podla požiadavky (viď. výkresy jednotlivých stĺpov).

Príruba stĺpa:

- stĺp,s pevnou pretláčanou prírubou (bez možnosti vyklápať stĺpv prírube): katalóg.č. 1101215106, 1101215101, 1101215108
- stĺp,s výklopnou prírubou (možnosť vyklápať stĺp v prírube): katalóg.č. 1101215109, 1101215110, 1101215112, 1101215093
- MATERIÁL
- Zváraný plech v tvare kužeľa s navŕtanými jednotlivými otvormi rôznych priemerov podľa požiadavky, následne žiarovo zinkované ponorom podľa EN ISO 1461:2011.
- Možnosť lakovania podľa RAL.

Verzie

Symbol	Kat. číslo	Hmotnosť [kg]	H [m]	Ød/De [mm]
S-50C/3 162/102 SCHÖNGEN 300*300	1101215106	72,00	5	102/162
S-50C/3 162/102 SCHÖNGEN NO BOX 300*300	1101215101	70,00	5	102/162
S-50C/3 162/102 SCHÖNGEN NO INFRA300*300	1101215108	70,00	5	102/162
S-50C/3 162/102 SCHÖNGEN NO INFRA HINGE	1101215109	62,00	5	102/162
S-50C/3 187/102 SCHÖNGEN NO BOX HINGE	1101215110	70,00	5	102/187
S-50C/3 162/102 SCHÖNGEN NO BOX HINGE+C	1101215112	70,00	5	102/162
S-50PC/3 ATYP 160/102/3 SCHÖNGEN	1101215093	55,00	5	102/160