Stĺpy a stožiare › Štýlové a historické stĺpy › Nástenné výložníky

GDANSK Nástenný výložník GDANSK

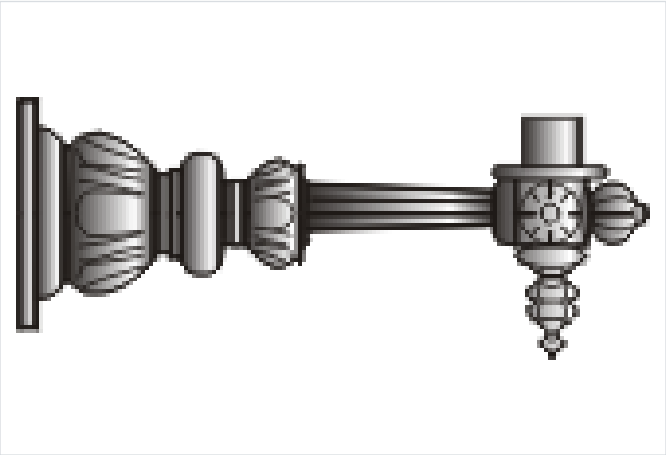

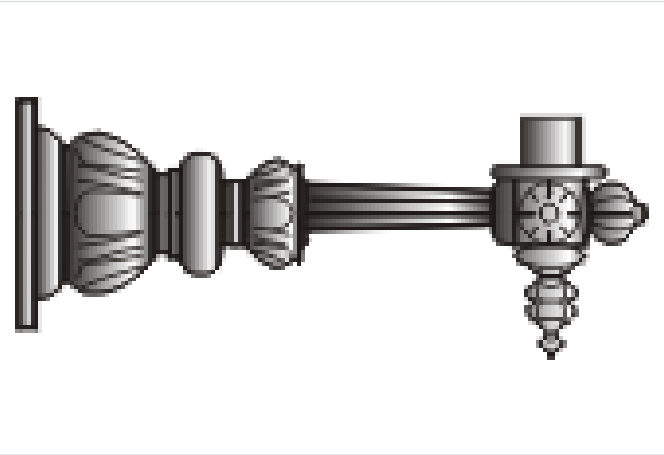

- Nástenný výložník GDANSK ; hliníkový.
- V kombinácii so štýlovým svietidlom, prípadne lampášom vytvára nástenný svietnik.
- Na nástenný výložník SSM- GDANSK je možné montovať všetky stojacie štýlové svietidlá z ponuky spoločnosti STRADER s.r.o.
- W= hodnota dĺžky vyloženia svietidla.

Verzie

Symbol	Kat. číslo	W [m]
SSM- GDANSK	1101214069	0.54
SSM- GDANSK M	1101214068	0.38