Stĺpy a stožiare › Štýlové a historické stĺpy › Základy pre štýlové stĺpy

508÷512 Prefabrikovaný betónový základ pre štýlové stĺpy

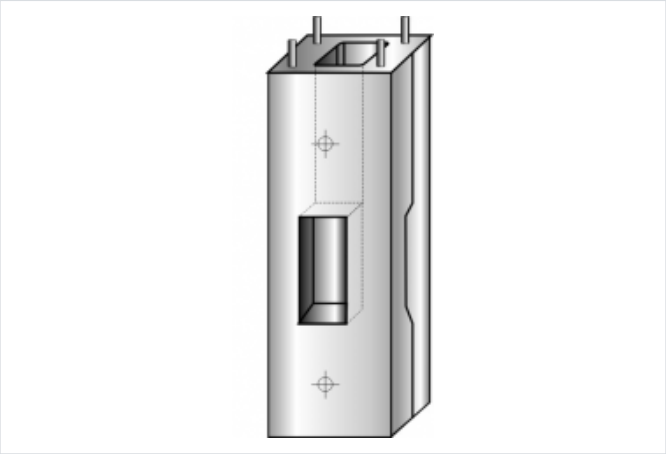

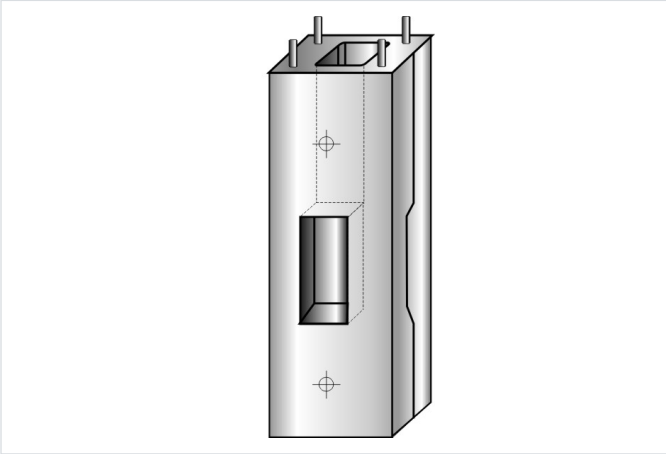

- POUŽITIE Základy sú určené na osadzovanie "štýlových" osvetľovacích stĺpov typu "SO, 180, 181" a tiež iných konštrukcií, ktorých moment MF pri prírube neprekročí 18kNm, a pevnosť pôdy je min 0,2MPa.
- MATERIÁL Tento betónový základ je skonštruovaný z dvoch armovaných častí a spájajú sa pomocou skrutiek, čo uľahčuje prepravu a montáž. Zo základu vyčnievajú 4 skrutky pre upevnenie príruby stĺpa, stožiara alebo inej konštrukcie.
- Základ je vyhotovené z armovaného betónu triedy B17,5 so zodpovedajúcimi otvormi pre zavedenie káblov o maximálnom priereze 4 x 95 mm2. Oceľové prvky základu: skrutky, matice a podložky sú galvanicky pozinkované.

Verzie

Symbol	Kat. číslo	Hmotnosť [kg]	h [m]	n x Øs/AxB	Názov
508	1100000038	150,00	0.8	4xM16/190	SSM- 508
509	1100000063	160,00	1	4xM20/190	SSM- 509
510	1100000064	250,00	1.2	4xM24/250	SSM- 510
512	1100000065	450,00	1.6	4xM24/250	SSM- 512