Stĺpy a stožiare › Špeciálne stĺpy a stožiare › Stožiare trakčné

ST-V8PT Stožiar trakčný osemhranný s prírubou

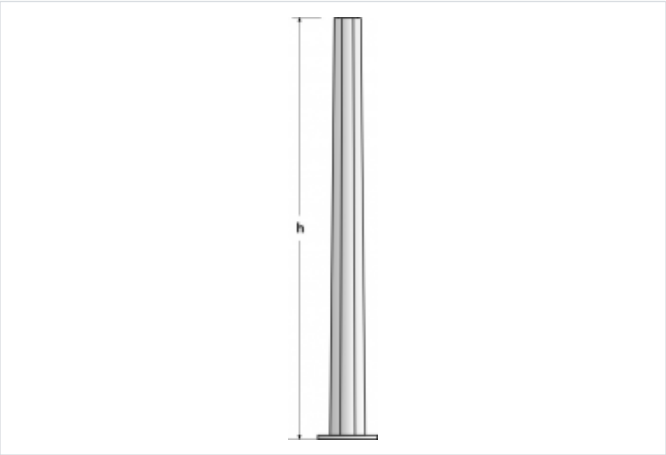

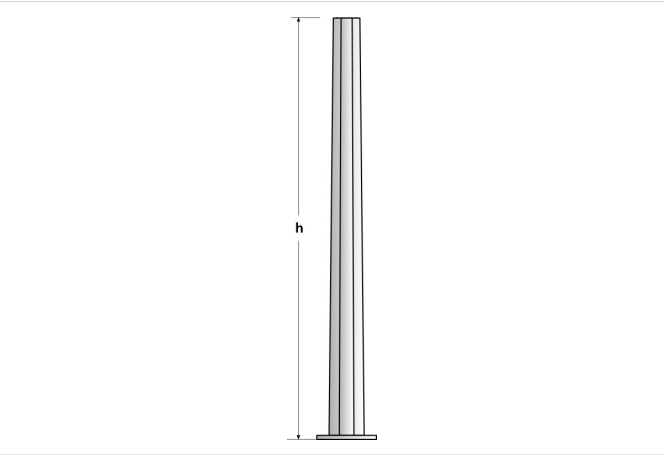

Použitie:
- Stožiare sa používajú na podperu trolejového vedenia pre električkové alebo trolejbusové trate.

Konštrukcia:
- Prvá sekcia je osemhran o zbiehavosti bokov 17 mm/m vyrobená ako jedno alebo viacvrstvová.
- Povolené ohnutie stožiara na výške priloženia sily je do 1,5% celkovej výšky stožiara.
- Činiteľ zaťaženia 1,3.
- Dvierka resp. otvory na vyvedenie káblov na žiadosť zákazníka.

Materiál:
- Oceľ žiarovo zinkovaná ponorom podľa EN ISO 1461:2011.
- Možnosť lakovania podľa palety RAL alebo AKZO.

Rozmery:
- Výška stožiara h= 7,3M.
- F max = menovitá sila vo výške zavesenia napínacieho lana
- H 1 = výška zavesenia napínacieho lana
- H 2 = výška stožiara nad zemou

Dekoračné trakčné stožiare:

Verzie

Symbol	Fmax [kN]	H2 [m]	H1 [m]
ST-V8P8T7,3	8,00	7,3	7
ST-V8P10T7,3	10,00	7,3	7
ST-V8P12T7,3	12,00	7,3	7
ST-V8P15T7,3	15,00	7,3	7
ST-V8P20T7,3	20,00	7,3	7
ST-V8P25T7,3	25,00	7,3	7
ST-V8P30T7,3	30,00	7,3	7