Stĺpy a stožiare › Špeciálne stĺpy a stožiare › Atypické stĺpy (špeciálne)

S-35R/4/114_85° RAL Rúrový stĺp f.102mm, pod uhl.85° s prírubou

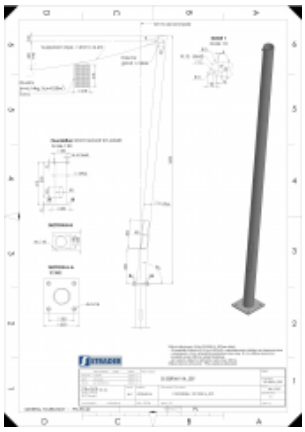

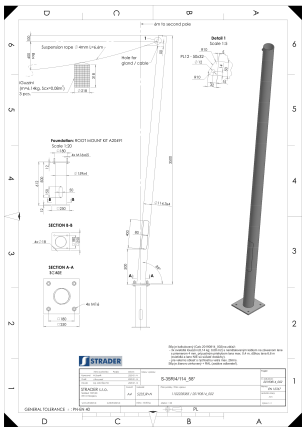

POUŽITIE

- Stĺp je určený ako oporný bod pre lanový závesný systém osvetlenia. Vzdialenosť medzi stĺpmi je max. Ld=6 000mm.
- MATERIÁL
- Oceľový plech žiarovo zinkovaný ponorom.

Verzie

Symbol	Kat. číslo	Výška H [mm]	Hmotnosť [kg]	Ød/De [mm]	Základ
S-35R/4/114_85° RAL	1102228385	3500	45,00	114	zemný oceľový diel
S-35R/4/114_85° ROOT MOUNT KIT	1102228386	612	29,00	154	