S-30÷150C(R)_Atyp Atypické stĺpy (špeciálne)

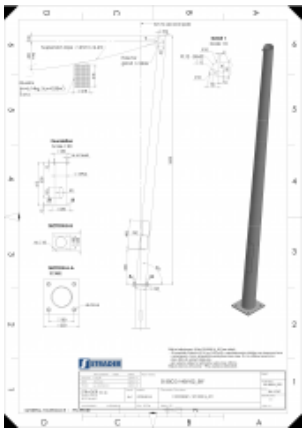

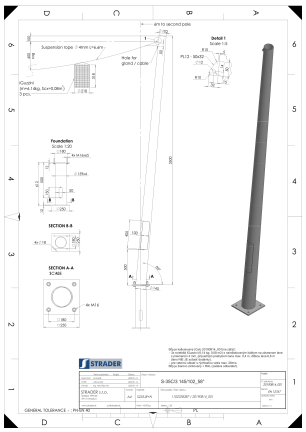

POUŽITIE

- Stĺpy majú využitie ako nosné konštrukcie pre pre atypické, neštandardné riešenie inštalácie rôznych zariadení(svietidlá, kamery, reklamné banery,....). Tieto stĺpy sú vyrábané na základe konkrétnych požiadaviek zákazníka.
- MATERIÁL
- Oceľový plech žiarovo zinkovaný ponorom.

Verzie

Symbol	Kat. číslo	Výška H [mm]	Hmotnosť [kg]	Ød/De [mm]	Základ
S-35C/3 145/102_85°	1102228387	3500	45,00	102/145	zemný oceľový diel
S-35C/3 145/102_85° ROOT MOUNT KIT	1102228389	612	29,00	154	
S-35R/4/114_85° RAL	1102228385	3500	45,00	114	zemný oceľový diel
S-35R/4/114_85° ROOT MOUNT KIT	1102228386	612	29,00	154	