Stĺpy a stožiare › Príslušenstvo › Základy a vence

VFP Veniec základu štvorcový

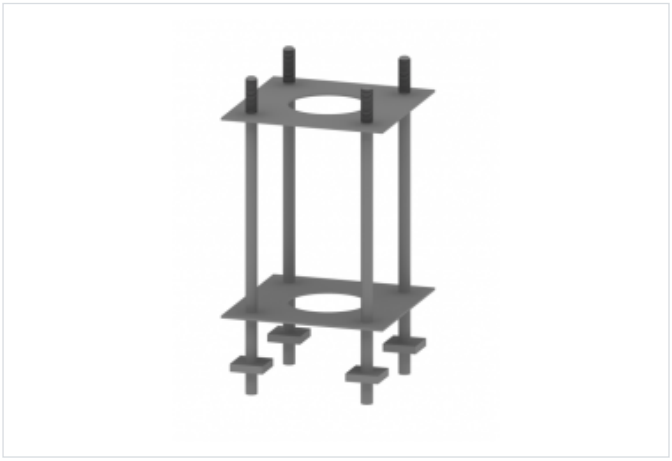

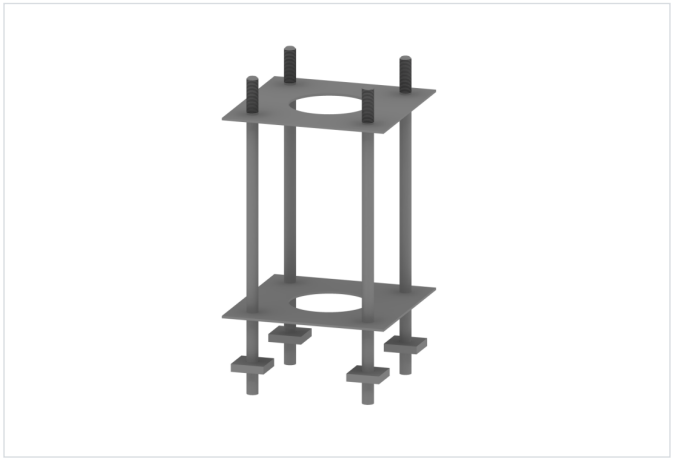

Použitie

- Základový veniec je osadzovaný do betónového základu vyrobeného v mieste montáže stožiaru alebo trakčného stĺpa. Rozmery základu a x a x h je potrebné vypočítať v závislosti od individuálnych podmienok zaťaženia alebo využiť tabuľky v ďalšej časti katalógu (pozri taktiež prepočet základov na str. 7). Je dôležité nezabudnúť na vyhotovenie kanála (umiestnenie chráničky) pre vedenie káblov. Materiál
- Základový veniec je vyrobený z konštrukčnej ocele a je taktiež náležite antikorózne ošetrený. Veniec je dodávaný ako hotový diel k zmontovaniu.

Verzie

Symbol	Dĺžka L [mm]	Kat. číslo	Hmotnosť [kg]	n x Øs/AxB	L1 [mm]	Vhodný pre stožiar	ØM [mm]	Názov
VFP-1	810	1303000187	33,00	4xM24/250x250	90	M-140SRw, M-160SRw	354	WF-M-140SRW/4
VFP-2	810	1303000126	38,00	4xM30/250x250	90	SU-8k, SU-R	354	WF-SU
VFP-3	810	1304000160	38,00	4xM30/300x300	90	M-160SRwAL, M-180SRwAL	424	WF-M-160SRWAL