Stĺpy a stožiare › Príslušenstvo › Stĺpové rozvodnice

IZK Stĺpová rozvodnica svorková



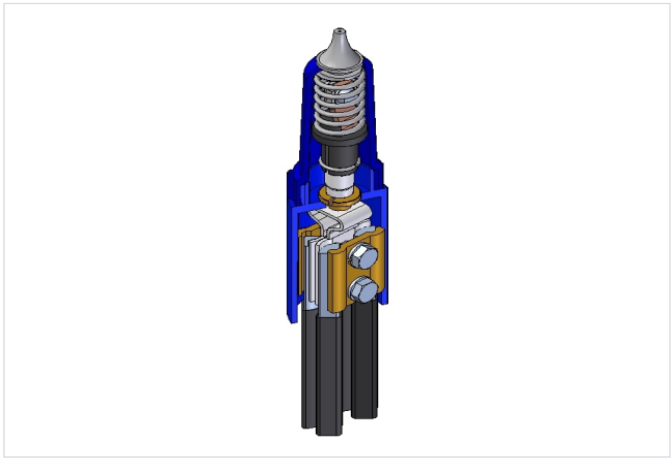

- Typy: IZK-4-01 - izolovaná svorka s poistkou IZK-4-02 - izolovaná svorka fázová IZK-4-03 - izolovaná svorka nulová ZK-4-04 - svorka nulová - Menovité napätie: 500V - Menovitý prúd: 100A - Izolácia triedy I. - Stupeň ochrany IP54 - Prierez žily napájacieho kábla 16 až 50mm2 - Prierez žily vodiča svietidla max. 4mm2 - Poistka 2 - 16A, D01 - Maximálna pracovná teplota 100° C

Verzie

Symbol	Kat. číslo	Typ
IZK-4-01		Izolovaná svorka s poistkou
IZK-4-02		Izolovaná svorka fázová
IZK-4-03		Izolovaná svorka nulová
ZK-4-04		Svorka nulová