Stĺpy a stožiare › Príslušenstvo › Základy a vence

F160 Prefabrikovaný betónový základ

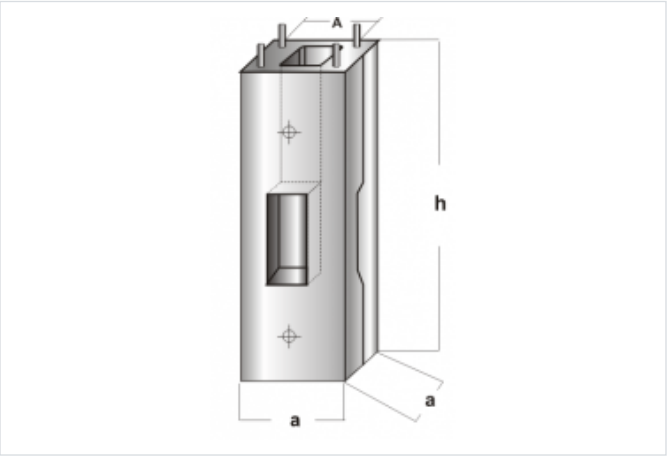

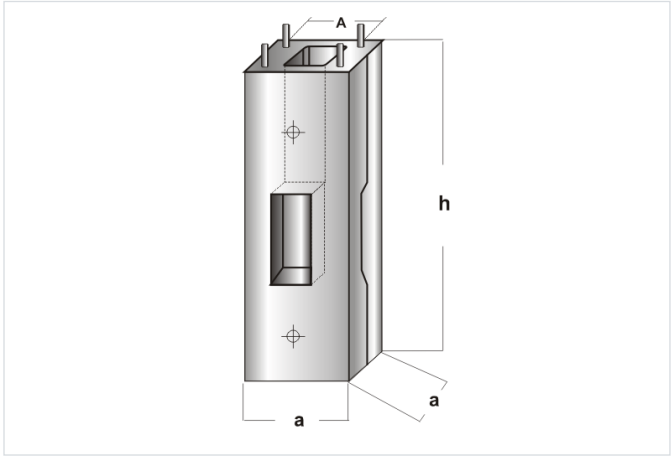

- POUŽITIE Základy sú určené na osadzovanie osvetľovacích stĺpov typu „S“ a tiež iných konštrukcií, ktorých moment MF pri prírube neprekročí Mg, a pevnosť pôdy qg=0,2MPa.
- MATERIÁL Tento betónový základ je skonštruovaný z dvoch armovaných častí, čo uľahčuje prepravu a montáž. Zo základu vyčnievajú 4 skrutky M24 pre upevnenie príruby stĺpa, stožiara alebo inej konštrukcie.
- Základ je vyhotovené z armovaného betónu triedy B20 so zodpovedajúcimi otvormi pre zavedenie káblov o maximálnom priereze 4 x 95 mm2. Oceľové prvky základu: skrutky, matice a podložky sú galvanicky pozinkované.

Verzie

Symbol	Kat. číslo	Hmotnosť [kg]	h [m]	n x Øs/AxB	Mg [kNm]	a [m]	L1 [mm]	Názov
F-160	1300000160	300,00	1.6	4xM24/250x250	40	0,4	80	F-160