Stĺpy a stožiare › Parkové osvetľovacie stĺpy › Parkové stĺpy rúrové oceľové

S-30÷50SRsG Parkový stĺp rúrový zváraný do zeme



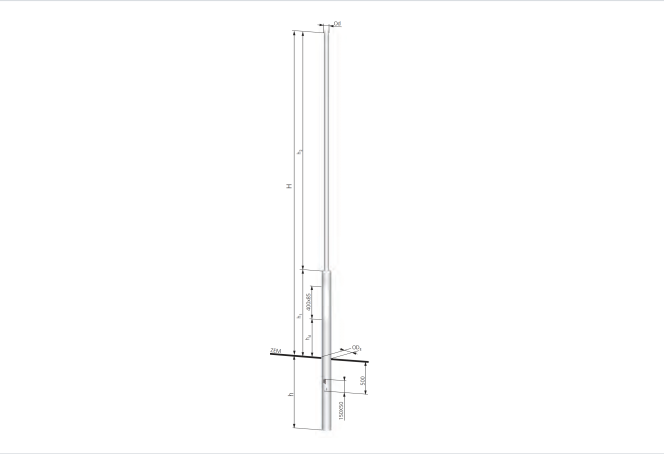

POUŽITIE

- Na osvetlenie parkovísk, záhrad, atď.
- MATERIÁL
- Oceľová rúra žiarovo zinkovaná ponorom podľa EN ISO 1461:2011.

Verzie

Symbol	Kat. číslo	Hmotnosť [kg]	H [m]	Ød/De [mm]	S [m2]	h1 [m]	h2 [m]	h d [mm]	h [m]
S-30SRsG	1101310325	26,20	3	60/114	0,95	1.7	2.1	300	0.8
S-40SRsG	1101310425	33,20	4	60/114	1,23	2	3	400	1
S-50SRsG	1101310525	37,70	5	60/114	1,44	2	4	400	1