M-2Z Záves

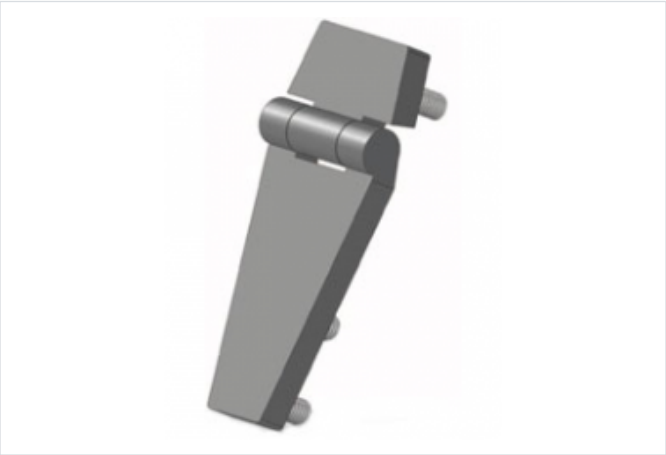

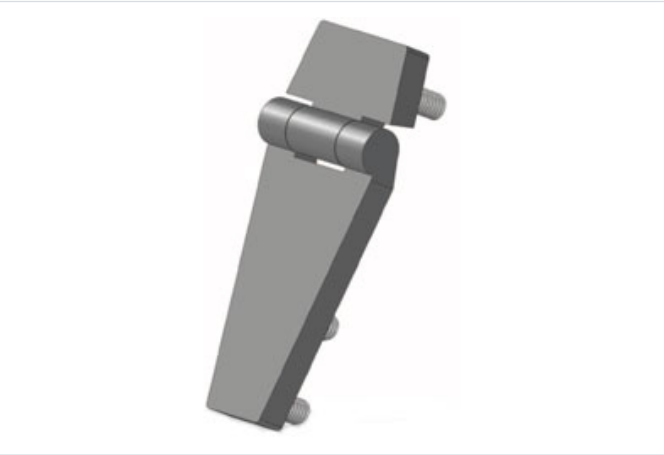

- Farba : čierna, sivá.
- Materiál : plast PA6.

OZNAČENIE :

- Príklad : M-2Z c
- M-2Z - záves
- c - čierna farba
- s - sivá farba.

Verzie

Symbol
M-2Z c
M-2Z s