Rozvádzačové skrine › Zámky, závesy, objímky › Objímky

KO 90 Káblová objímka 65-90mm

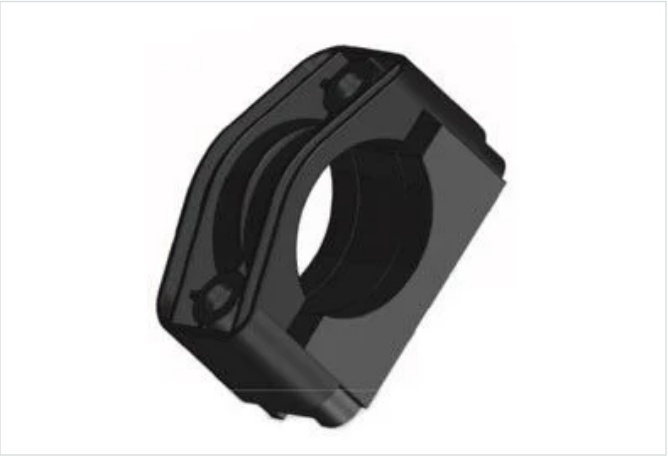

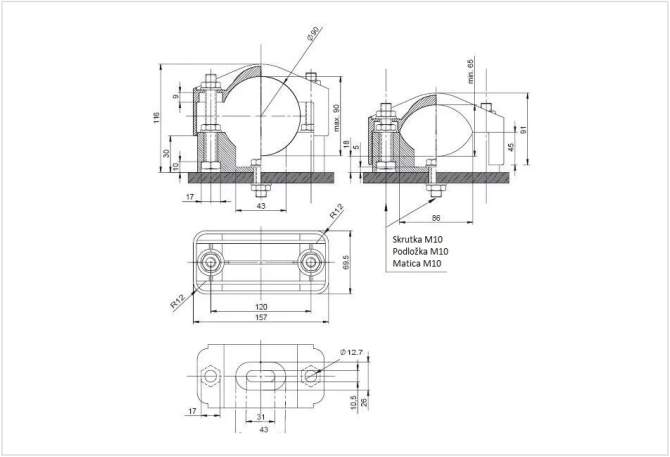

- Priemer káblov od 65 do 90 mm
- Slúži na vedenie káblových trás.
- Objímka dodávaná bez spojovacieho materiálu.

Farba

- Čierna podľa RAL

Materiál

- PA 6 GF30
- Alebo na objednávku PA 6 GF30 VO (obsahuje spomaľovače horenia)

Certifikáty

- CE a triedy B (EN 61914:2009)

Verzie

Symbol	Katalógové číslo	Materiál
KO 90	304000088	PA 6 GF30
KO 90 VO	304000089	PA 6 GF30 VO