Rozvádzačové skrine › Zámky, závesy, objímky › Objímky

KO 75 TP Káblová objímka 48-75mm, na plochý stĺp

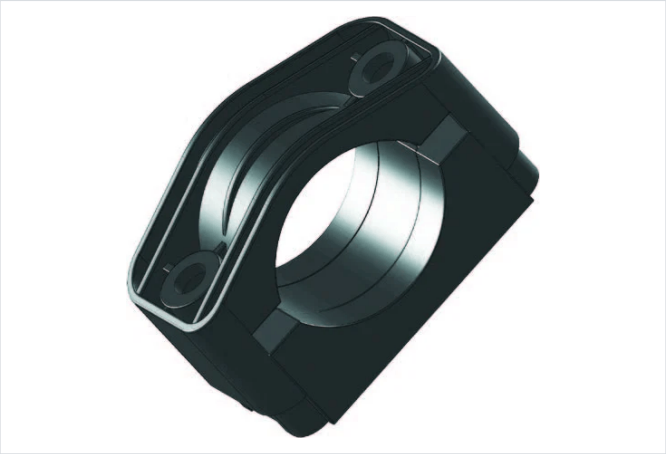

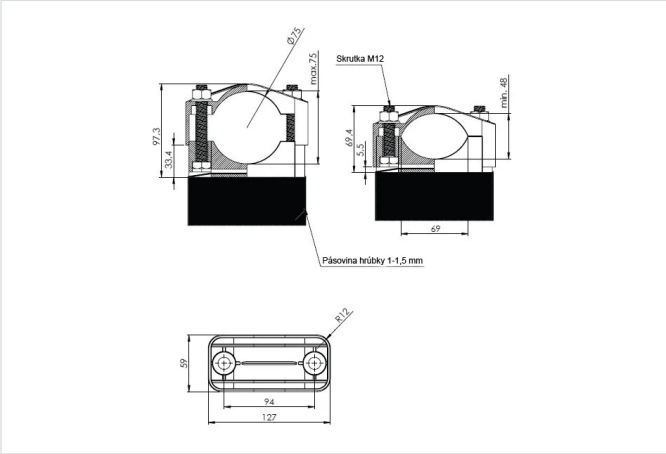

- Priemer káblov 48-75 mm
- Objímka vhodná na upevnenie pomocou pásoviny na plochý povrch. Napríklad hranatý stĺp. Profil štvorcový, obdlžníkový...atď.
- Slúži na vedenie káblových trás.
- Objímka dodávaná bez spojovacieho materiálu.

Farba

- Čierna podľa RAL

Materiál

- PA 6 GF30
- Alebo na objednávku PA 6 GF30 VO (obsahuje spomaľovače horenia)

Certifikáty

- CE a triedy B (EN 61914:2009)

Verzie

Symbol	Katalógové číslo	Materiál
KO 75 TP	304000027	PA 6 GF30
KO 75 TP VO	304000049	PA 6 GF30 VO