Rozvádzačové skrine › Zámky, závesy, objímky › Objímky

KO 75 TO Káblová objímka 48-75mm, na okrúhly stĺp

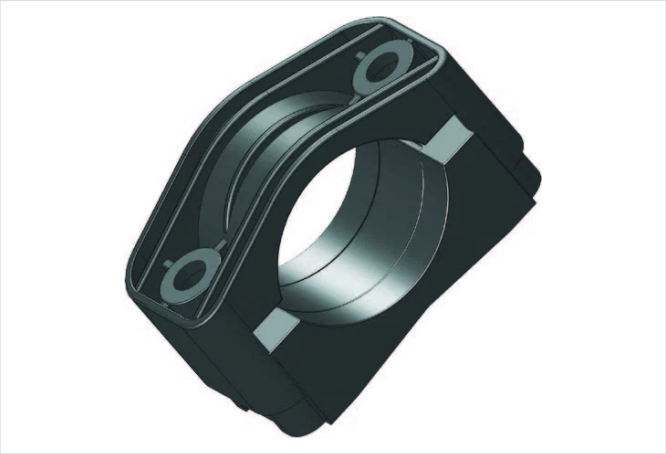

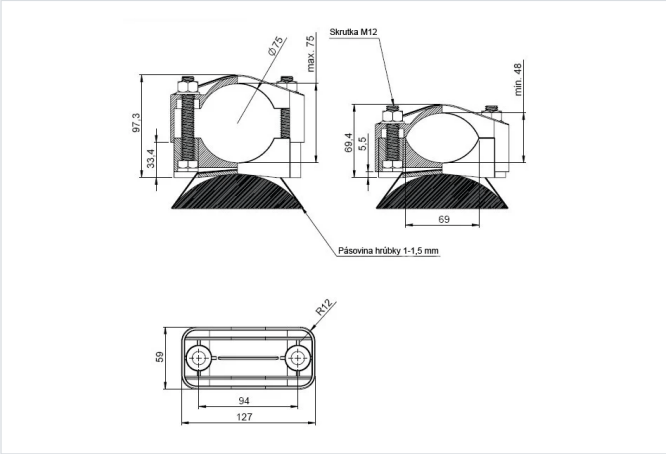

- Priemer káblov 48 až 75 mm
- Objímka vhodná na upevnenie pomocou pásoviny na oblý povrch, napríklad stĺp elektrického osvetlenia. Profil valcový, kužeľový...atď.
- Slúži na vedenie káblových trás.
- Objímka dodávaná bez spojovacieho materiálu.

Farba

- Čierna podľa RAL

Materiál

- PA 6 GF30
- Alebo na objednávku PA 6 GF30 VO (obsahuje spomaľovače horenia)

Certifikáty

- CE a triedy B (EN 61914:2009)

Verzie

Symbol	Katalógové číslo	Materiál
KO 75 TO	304000026	PA 6 GF30
KO 75 TO VO	304000048	PA 6 GF30 VO