Rozvádzačové skrine › Zámky, závesy, objímky › Objímky

KO 75/2 Káblová objímka 2x (48-75mm)



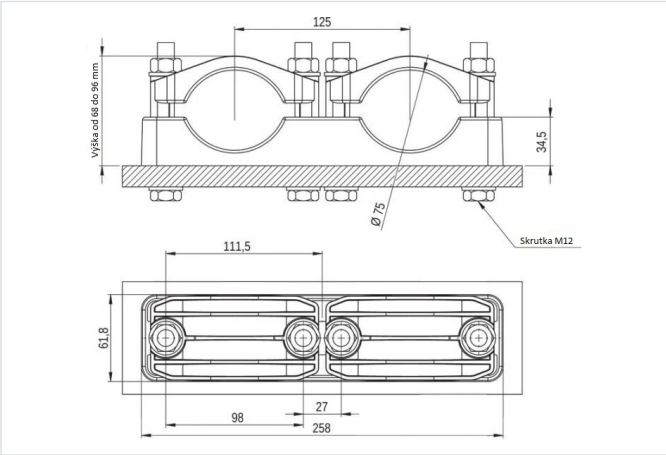

- Objímka s umiestnením 2 káblov od 48 do 75 mm vedľa seba .
- Slúži na vedenie káblových trás.
- Objímka dodávaná bez spojovacieho materiálu.

Farba

- Čierna podľa RAL

Materiál

- PA 6 GF30
- Alebo na objednávku PA 6 GF30 VO (obsahuje spomaľovače horenia)

Certifikáty

- CE a triedy B (EN 61914:2009)

Verzie

Symbol	Katalógové číslo	Materiál
KO 75/2	304000050	PA 6 GF30
KO 75/2 VO	304000051	PA 6 GF30 VO