KO 54 Káblová objímka (34-54 mm)

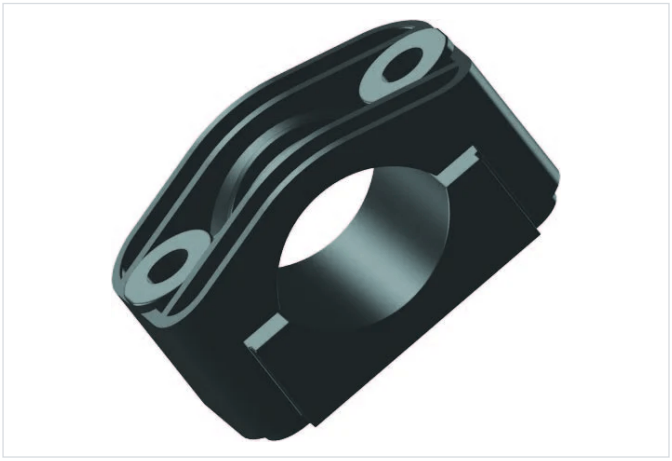

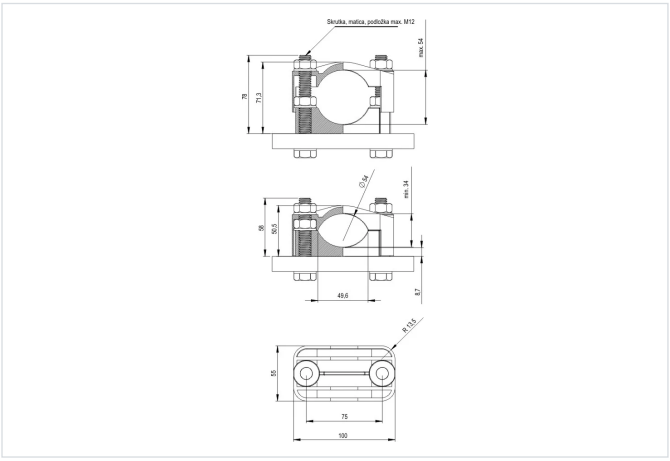

- Priemer káblov od 34 do 54 mm
- Okrem vedenia káblových trás, môže slúžiť aj na upevnenie silových káblov v káblovom priestore základu rozvádzača.
- Objímka dodávaná bez spojovacieho materiálu.

Farba

- Čierna podľa RAL

Materiál

- PA 6 GF30
- Alebo na objednávku PA 6 GF30 VO (obsahuje spomaľovače horenia)

Certifikáty

- CE a triedy B (EN 61914:2009)

Verzie

Symbol	Katalógové číslo	Materiál
KO 54	304000032	PA 6 GF30
KO 54 VO	304000045	PA 6 GF30 VO

Príklady použitia

