Rozvádzačové skrine › Zámky, závesy, objímky › Objímky

KO 27 T Káblová objímka (16-27mm), montáž páskou

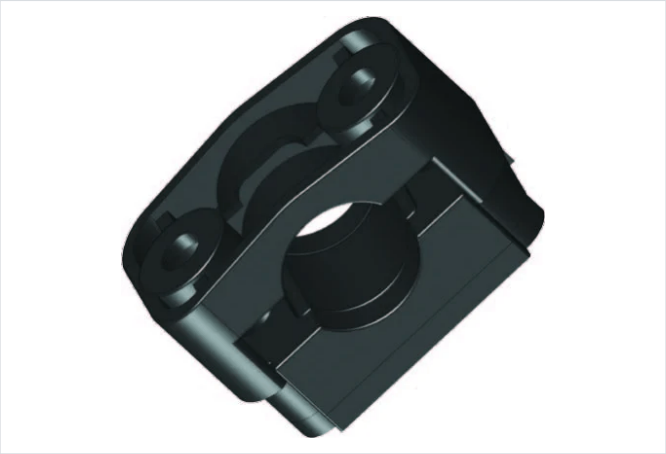

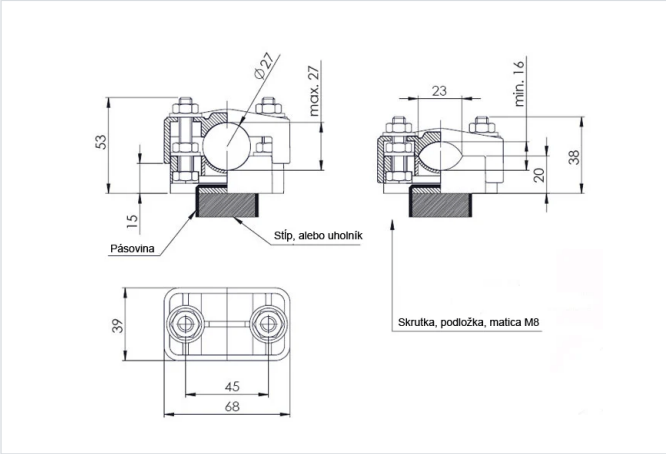

- Priemer káblov 16 až 27 mm
- Objímka vhodná na upevnenie pomocou pásoviny na plochý povrch. Napríklad na hranatý stĺp. Profil štvorcový, obdĺžnikový...atď.
- Slúži na vedenie káblových trás.
- Objímka dodávaná bez spojovacieho materiálu.

Farba

- Čierna podľa RAL

Materiál

- PA 6 GF30
- Alebo na objednávku PA 6 GF30 VO (obsahuje spomaľovače horenia)

Certifikáty

- CE a triedy B (EN 61914:2009)

Verzie

Symbol	Katalógové číslo	Materiál
KO 27 T	304000021	PA 6 GF30
KO 27 T VO	304000038	PA 6 GF30 VO