ZK Mostík

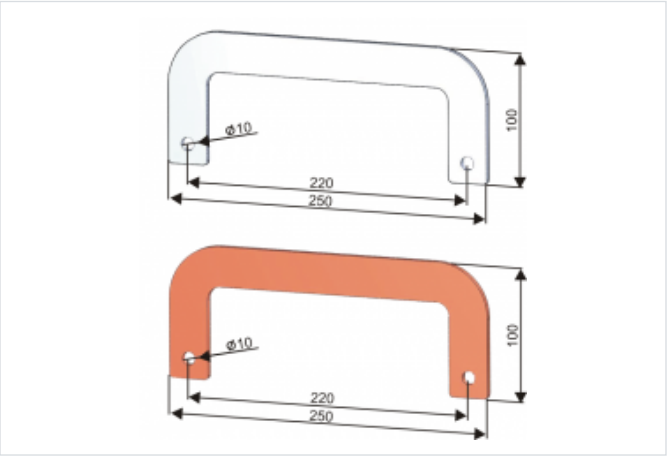

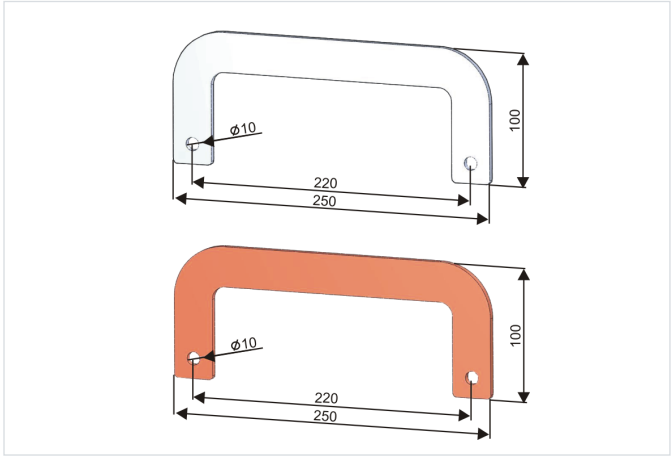

- Materiál: Hliník, meď.

OZNAČENIE :

- ZK - mostík
- Al - hliník
- Cu - meď
- 30x5 - rozmery po priečnom reze mostíka v mm (teda šírka a hrúbka plechu) .

Verzie

Symbol	Kat. číslo
ZK-Al30x5	103800001
ZK-Cu30x5	103700007