Rozvádzačové skrine › Polyesterové skrine › Príslušenstvo pre polyesterové skrine

WLM Lišta montážna (držiak)

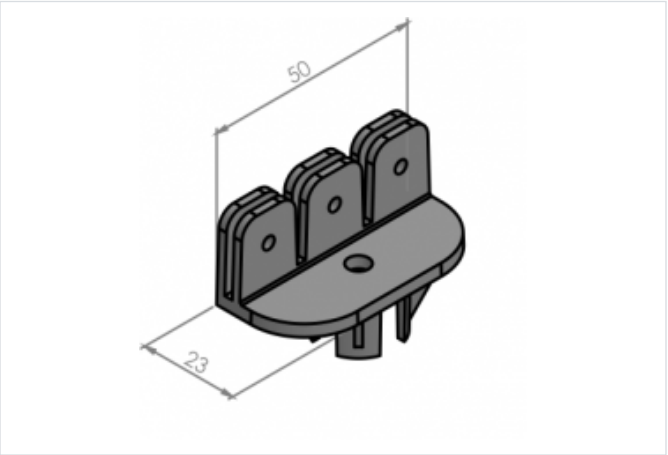

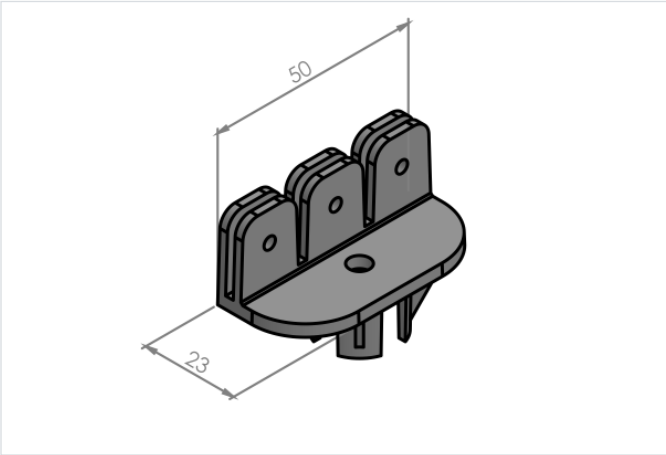

- Príslušenstvo pre skrine: OT, OT3, OTD, OTW, DRT a OTS
- Slúži na vytvorenie oddelených priestorov vo vnútri rozvádzačových skríň.
- Materiál: Polyester

Verzie

Symbol	Kat. číslo	Rozmer A [mm]	Rozmer B [mm]
WLM50	0103000596		