W1 Ventilátor

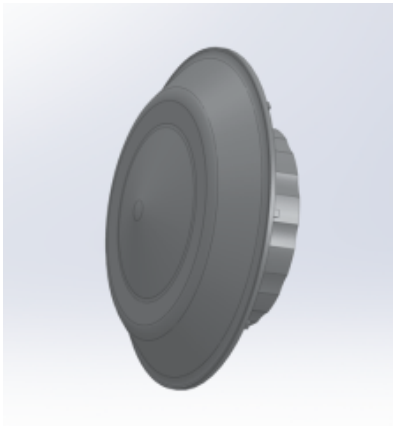

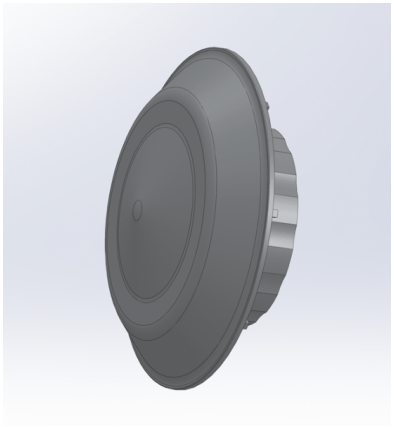

- Použitie pre skrine typu OT, OT3, OTD, OTW a DRT.

POUŽITIE

- Dodatočné vetranie vnútorného priestoru skríň.

Verzie

Symbol	Kat. číslo
W1	0201000070