UNS Držiak skrine na stĺp

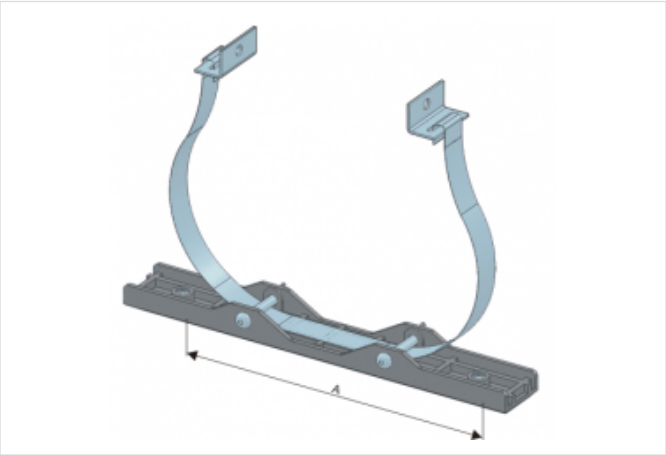

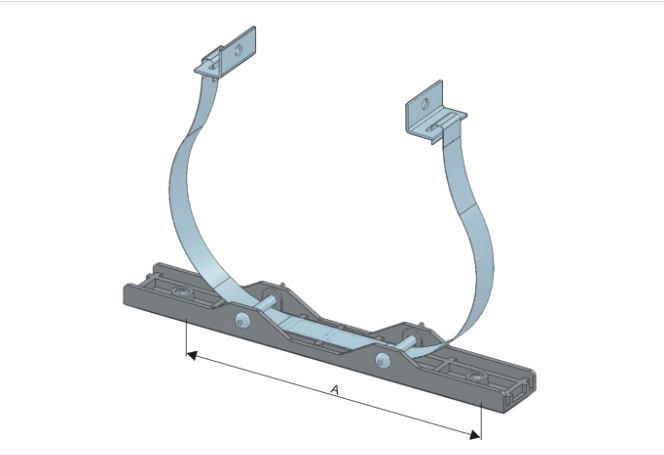

- Slúži na upevnenie rozvádzačovej skrine na stĺp verejného osvetlenia.
- Pre jednu skriňu sú potrebné aspoň 2 držiaky.
- Držiak dodávaný aj s upevňovacou pásovinou a 2 ks uholníkmi.
- Materiál: Držiak - plast , pásovina a uholníky - pozinkovaný plech.
- Dĺžka 1 ks pásoviny = 1200 mm

OZNAČENIE :

- UNS - držiak skrine na stĺp
- 260 - celková dĺžka držiaka v mm = 230.
- 320 - celková dĺžka držiaka v mm = 360.
- 480 - celková dĺžka držiaka v mm = 480.
- UNS480 - rozmer A = 270/400 mm

Verzie

Symbol	Dĺžka L [mm]	Kat. číslo	Rozmer A [mm]
UNS260	230	101000005	160
UNS320	360	101000006	270
UNS480	480	101000028	275
UNS480	480	101000028	400