TLN Elektromerová doska

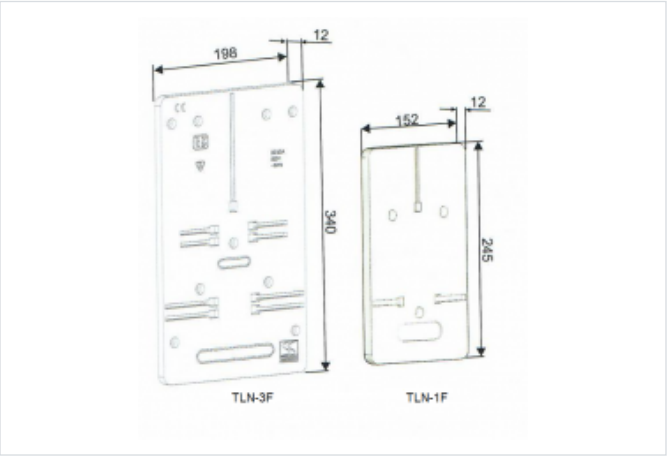

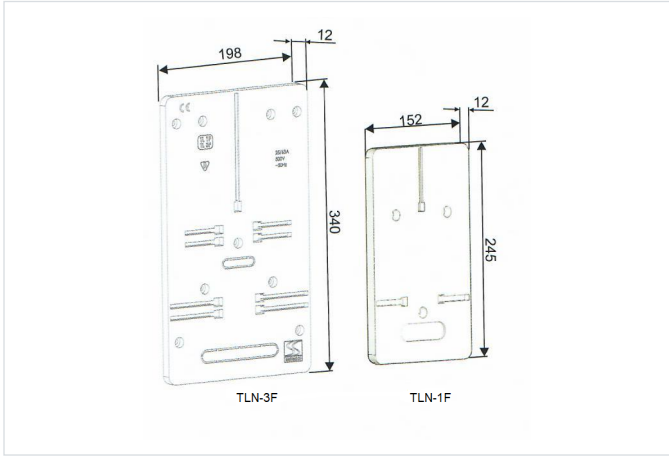

- Príslušenstvo pre skrine typu: OT, OT3, OTD, OTW a DRT
- Slúži na upevnenie elektromerov v elektrických rozvádzačoch.
- Materiál: Plast.

OZNAČENIE :

- TLN-1F - jednofázová
- TLN-3F - trojfázová

Verzie

Symbol	Kat. číslo
TLN-1F	101200004
TLN-3F	101200005