TH DIN lišta

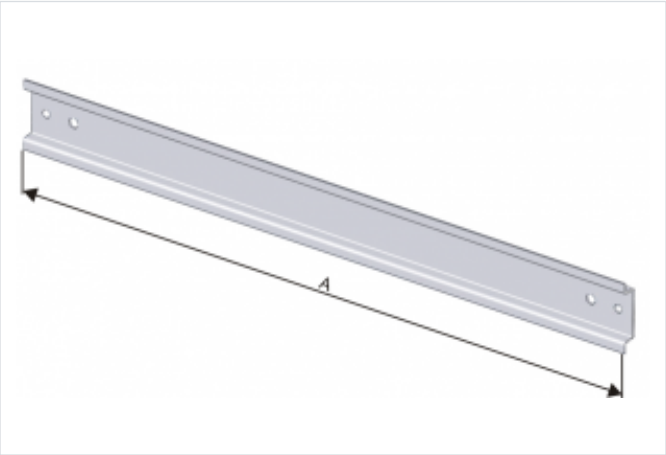

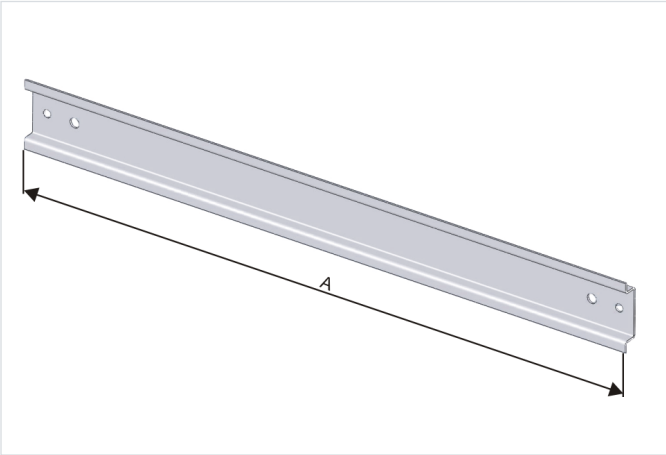

- Príslušenstvo pre skrine typu: OT a OT3
- Materiál: Oceľový pozinkovaný plech.

OZNAČENIE :

- TH - DIN lišta 26 - Informatívna šírka skrine (cca 26cm) 40 - Informatívna šírka skrine (cca 40cm) 53 - Informatívna šírka skrine (cca 50cm) 66 - Informatívna šírka skrine (cca 60cm) 80 - Informatívna šírka skrine (cca 80cm) 106 - Informatívna šírka skrine (cca 100cm).

Verzie

Symbol	Kat. číslo	Rozmer A [mm]
TH26	103000054	198
TH40	103000055	330
TH53	103000056	462
TH66	103000057	594
TH80	103000058	726
TH106	103000059	988