RF... Rozperka základu

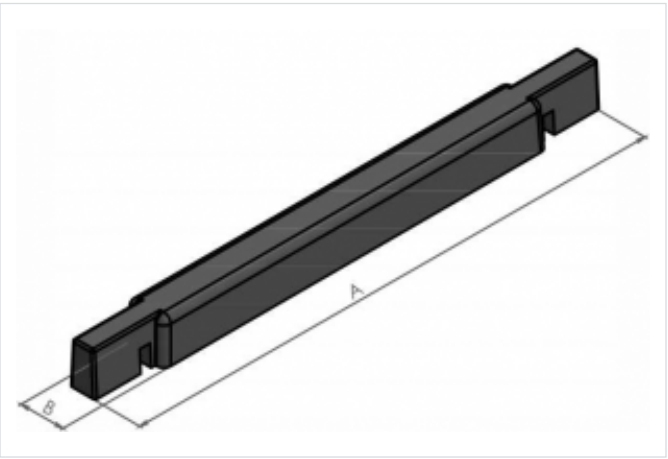

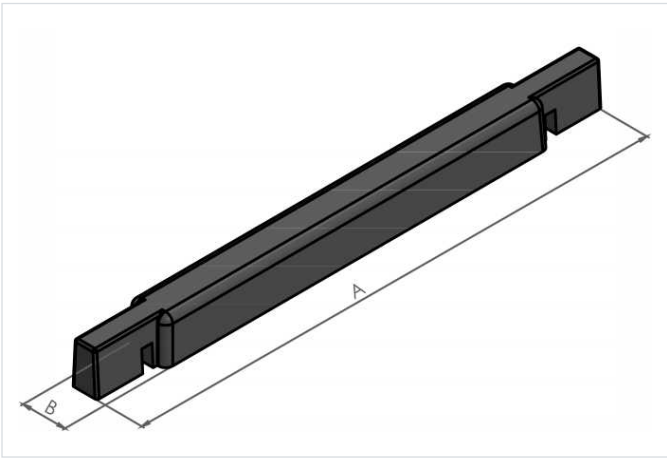

Príslušenstvo pre skrine typu: OT a OT3 Použitie:

- Zabezpečenie stien základu proti prehnutiu od tlaku zeminy. Vhodný pre skrine: OT 5... až OT 10... a OT3 5... až OT3 10...
- Hodí sa pre základy typu: OT F-... (hĺbka 250mm) a OT3 F-... (hĺbka 320mm)
- Materiál: Plast

Verzie

Symbol	Kat. číslo	Vhodné pre:	Rozmer A [mm]	Rozmer B [mm]
RF	101000124	Základ OT F-...	243	20
RF-3	101000125	Základ OT3 F-...	313	20