Rozvádzačové skrine › Polyesterové skrine › Polyesterové skrine OT3 (hĺbka 320mm)

RF Ríge ľ základu

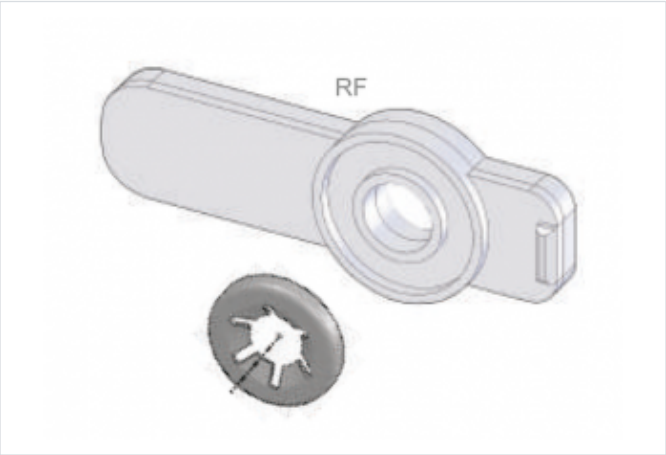

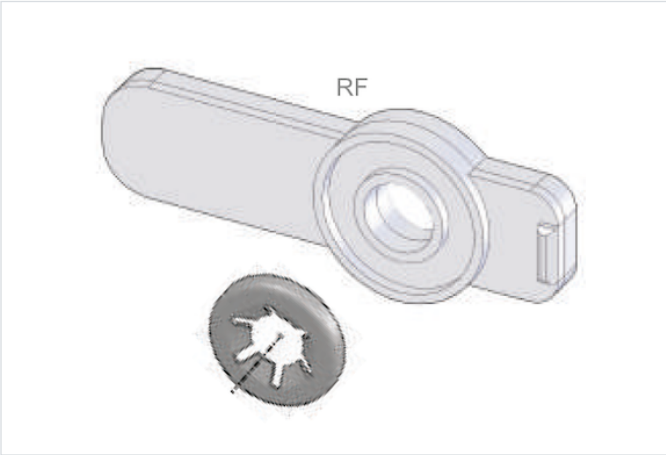

- Príslušenstvo pre skrine typu: OT, OT3, OTD, OTW a DRT
- Použitie: Uzamykanie predného krytu základu
- Materiál: Plast.

Verzie

Symbol	Kat. číslo
RFUN	101000008