PMW Montážna doska plastová

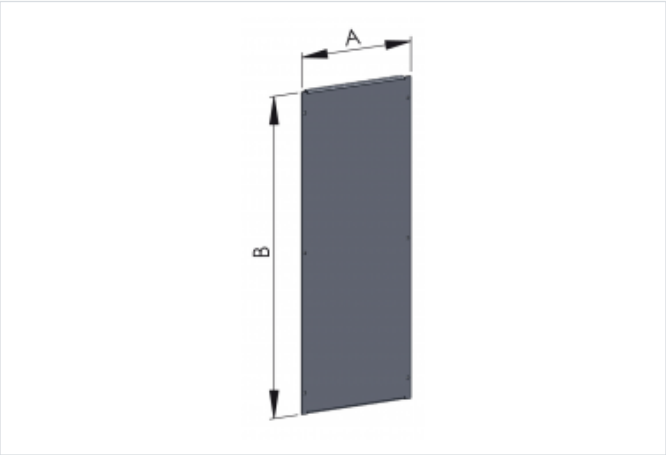

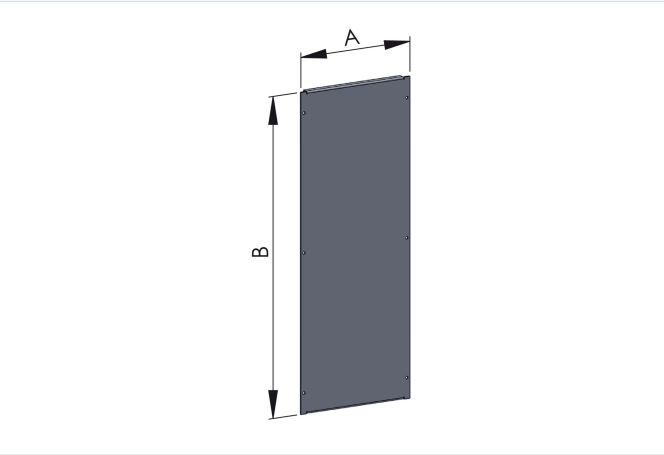

- Príslušenstvo skríň.
- Vhodná pre skriňu typu OTW a DRT.
- Je to základná doska, ktorá sa montuje na zadnú vnútornú stenu skrine. Na montážnu dosku sa potom inštaluje zariadenie, alebo výbava.

Materiál:

- PVC, hrúbky 2,5mm.

OZNAČENIE :

- PMW - montážna doska
- 26x40 - informatívna šírka a výška skrine (cca 26x40cm)
- PVC - PVC.

Verzie

Symbol	Kat. číslo	Rozmer A [mm]	Rozmer B [mm]
PMW26x40 PVC	104200109	260	380
PMW26x50 PVC	104200110	260	485
PMW26x60 PVC	104200111	260	590
PMW26x80 PVC	104200112	260	795
PMW40x40 PVC	104200113	398	380
PMW40x50 PVC	104200114	398	485
PMW40x60 PVC	104200115	398	590
PMW40x80 PVC	104200116	398	795
PMW53x40 PVC	104200117	530	380
PMW53x50 PVC	104200118	530	485
PMW53x60 PVC	104200119	530	590
PMW53x80 PVC	104200120	530	795
PMW66x40 PVC	104200121	663	380
PMW66x50 PVC	104200122	663	485
PMW66x60 PVC	104200123	663	590
PMW66x80 PVC	104200124	663	795
PMW80x40 PVC	104200125	795	380
PMW80x50 PVC	104200126	795	485
PMW80x60 PVC	104200127	795	590
PMW80x80 PVC	104200128	795	795