# PMW Montážna doska kovová

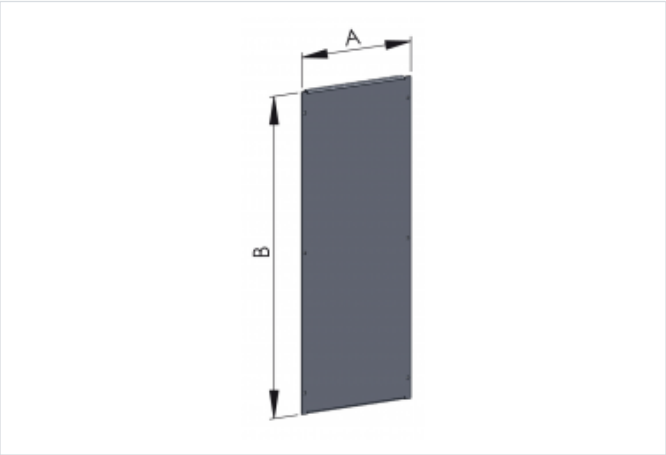


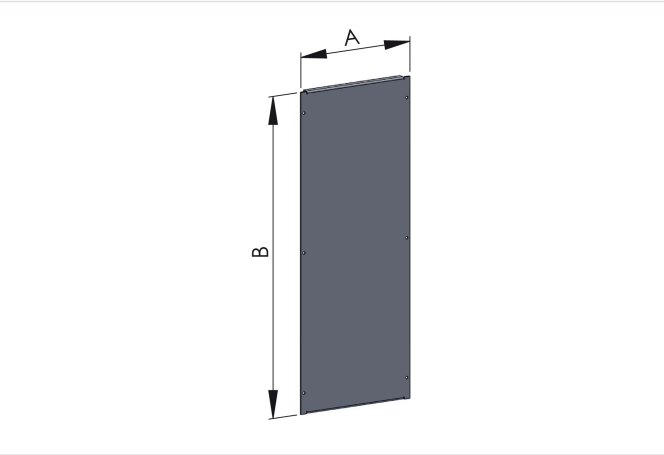


- Príslušenstvo pre skrine typu: OTW a DRT
- Vhodná pre skriňu typu OTW a DRT.
- Je to základná doska, ktorá sa montuje na zadnú vnútornú stenu skrine. Na montážnu dosku sa potom inštaluje zariadenie, alebo výbava.

Materiál:

- Oceľový pozinkovaný plech.

OZNAČENIE :

- PMW - montážna doska
- 26x40 - informatívna šírka a výška skrine (cca 26x40cm)
- M - kovová.

## Verzie

| Symbol | Kat. číslo | Rozmer A [mm] | Rozmer B [mm] |
|---|---|---|---|
| **PMW26x40 M** | 103000313 | 260 | 380 |
| **PMW26x50 M** | 103000294 | 260 | 485 |
| **PMW26x60 M** | 103000295 | 260 | 590 |
| **PMW26x80 M** | 103000296 | 260 | 795 |
| **PMW40x40 M** | 103000297 | 398 | 380 |
| **PMW40x50 M** | 103000298 | 398 | 485 |
| **PMW40x60 M** | 103000299 | 398 | 590 |
| **PMW40x80 M** | 103000300 | 398 | 795 |
| **PMW53x40 M** | 103000301 | 530 | 380 |
| **PMW53x50 M** | 103000302 | 530 | 485 |
| **PMW53x60 M** | 103000303 | 530 | 590 |
| **PMW53x80 M** | 103000304 | 530 | 795 |
| **PMW66x40 M** | 103000305 | 663 | 380 |
| **PMW66x50 M** | 103000306 | 663 | 485 |
| **PMW66x60 M** | 103000307 | 663 | 590 |
| **PMW66x80 M** | 103000308 | 663 | 795 |
| **PMW80x40 M** | 103000309 | 795 | 380 |
| **PMW80x50 M** | 103000310 | 795 | 485 |
| **PMW80x60 M** | 103000311 | 795 | 590 |
| **PMW80x80 M** | 103000312 | 795 | 795 |