Rozvádzačové skrine › Polyesterové skrine › Polyesterové skrine OT (hĺbka 250mm)

PM...PT... Montážna doska plastová

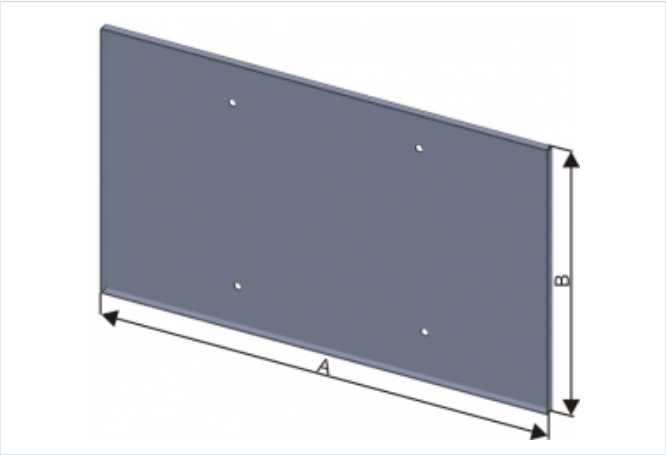

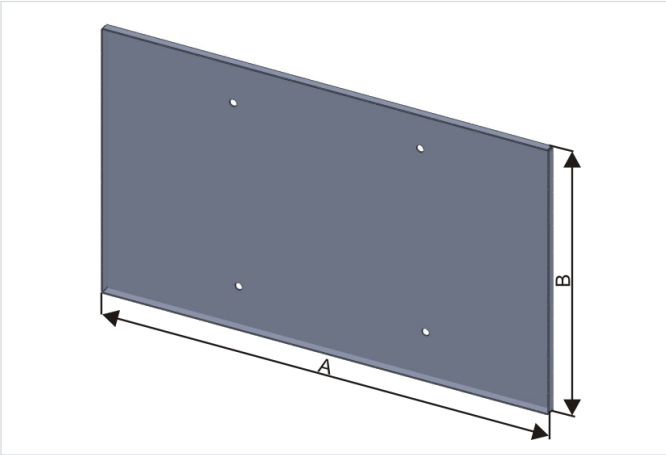

- Príslušenstvo pre skrine typu: OT a OT3
- Je to základná doska, ktorá sa montuje na izolátory zadnej vnútornej steny skrine. Na montážnu dosku sa potom inštaluje zariadenie, alebo výbava.
- Materiál: SMC polyester

OZNAČENIE :

- PM - montážna doska 26x40 - informatívna šírka a výška skrine (cca 26x40cm) PT3 - hrúbka dosky 3mm PT4 - hrúbka dosky 4mm PT5 - hrúbka dosky 5mm

Verzie

Symbol	Kat. číslo	Hrúbka steny [mm]	Rozmer A [mm]	Rozmer B [mm]
PM26x40 PT3	104200171	3	228	355
PM26x40 PT4	104200179	4	228	355
PM26x40 PT5	104200074	5	228	355
PM26x50 PT3	104200172	3	228	455
PM26x50 PT4	104200180	4	228	455
PM26x50 PT5	104200075	5	228	455
PM26x60 PT3	104200173	3	228	550
PM26x60 PT4	104200181	4	228	550
PM26x60 PT5	104200074	5	228	550
PM26x80 PT3	104200174	3	228	770
PM26x80 PT4	104200182	4	228	770
PM26x80 PT5	104200070	5	228	770
PM40x40 PT3	104200175	3	360	355
PM40x40 PT4	104200183	4	360	355
PM40x40 PT5	104200077	5	360	355
PM40x50 PT3	104200176	3	360	445
PM40x50 PT4	104200184	4	360	445
PM40x50 PT5	104200078	5	360	445
PM40x60 PT3	104200177	3	360	550
PM40x60 PT4	104200185	4	360	550
PM40x60 PT5	104200079	5	360	550
PM40x80 PT3	104200178	3	360	770
PM40x80 PT4	104200186	4	360	770
PM40x80 PT5	104200080	5	360	770
PM53x40 PT3	104200187	3	494	355

Symbol	Kat. číslo	Hrúbka steny [mm]	Rozmer A [mm]	Rozmer B [mm]
PM53x40 PT4	104200199	4	494	355
PM53x40 PT5	104200081	5	494	355
PM53x50 PT3	104200188	3	494	445
PM53x50 PT4	104200200	4	494	445
PM53x50 PT5	104200082	5	494	445
PM53x60 PT3	104200189	3	494	550
PM53x60 PT4	104200201	4	494	550
PM53x60 PT5	104200083	5	494	550
PM53x80 PT3	104200190	3	494	770
PM53x80 PT4	104200202	4	494	770
PM53x80 PT5	104200084	5	494	770
PM66x80 PT3	104200194	3	630	770
PM66x80 PT4	104200206	4	630	770
PM66x80 PT5	104200085	5	630	770
PM80x40 PT3	104200195	3	760	355
PM80x40 PT4	104200207	4	760	355
PM80x40 PT5	104200086	5	760	355
PM80x50 PT3	104200196	3	760	445
PM80x50 PT4	104200208	4	760	445
PM80x50 PT5	104200087	5	760	445
PM80x60 PT3	104200197	3	760	550
PM80x60 PT4	104200209	4	760	550
PM80x60 PT5	104200088	5	760	550
PM80x80 PT3	104200198	3	760	770
PM80x80 PT4	104200210	4	760	770
PM80x80 PT5	104200089	5	760	770