PM... M Montážna doska kovová

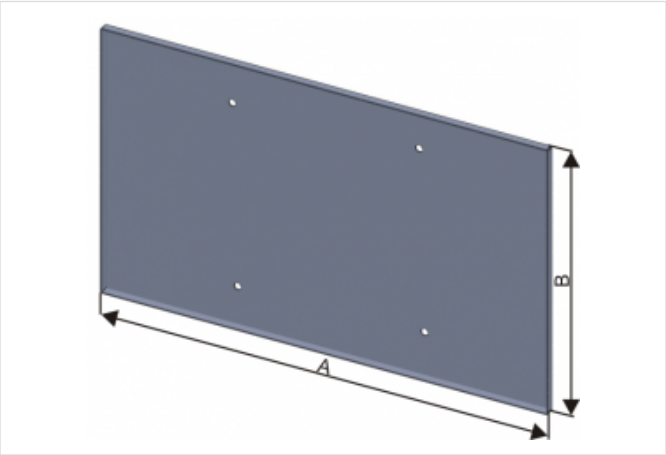

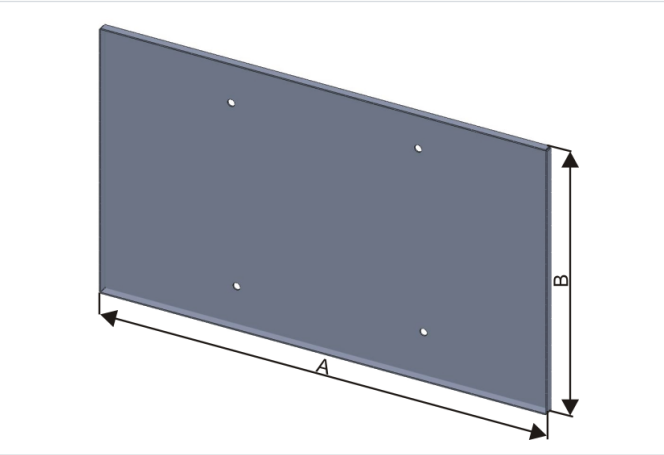

- Príslušenstvo pre skriňu typu: OT a OT3
- Je to základná doska, ktorá sa montuje na izolátory zadnej vnútornej steny skrine. Na montážnu dosku sa potom inštaluje zariadenie, alebo výbava.
- Materiál: Oceľový pozinkovaný plech.

OZNAČENIE :

- PM - montážna doska 26x40 - informatívna šírka a výška skrine (cca 26x40cm) M - kovová Hrúbka plechu: PM26x40 M - PM40x80 M = 1,00 mm PM53x40 M - PM106x80 M = 1,50 mm

Verzie

Symbol	Kat. číslo	Rozmer A [mm]	Rozmer B [mm]
PM26x40 M	103000021	210	355
PM26x50 M	103000022	210	455
PM26x60 M	103000023	192	550
PM26x80 M	103000000	230	770
PM40x40 M	103000024	355	355
PM40x50 M	103000025	355	445
PM40x60 M	103000026	325	550
PM40x80 M	103000027	360	770
PM53x40 M	103000028	475	355
PM53x50 M	103000029	475	445
PM53x60 M	103000030	458	550
PM53x80 M	103000031	494	770
PM66x80 M	103000032	630	770
PM80x40 M	103000033	735	355
PM80x50 M	103000034	735	445
PM80x60 M	103000035	722	550
PM80x80 M	103000036	760	770
PM106x60 M	103000037	992	550
PM106x80 M	103000038	1019	770