Rozvádzačové skrine › Polyesterové skrine › Príslušenstvo pre polyesterové skrine

PLOMBA OT Plomba otočná

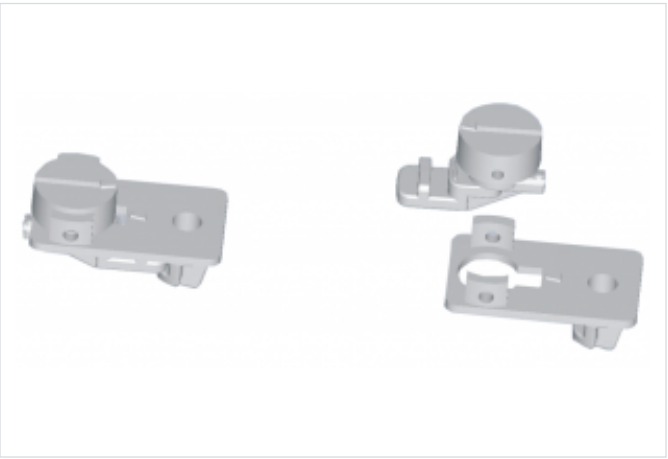

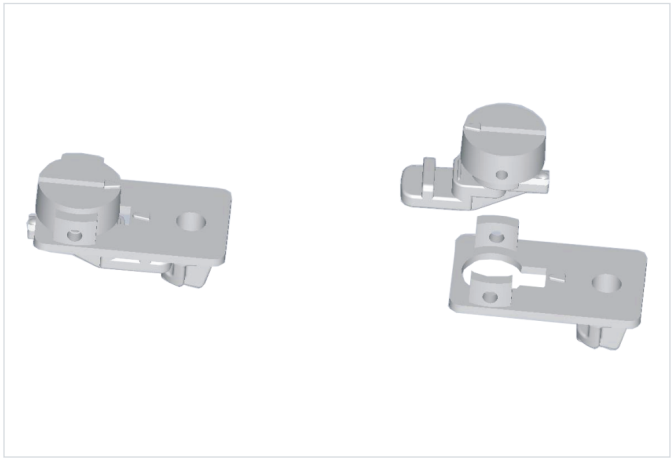

- Súčasť modulového a elektromerového systému.
- Fixuje maskovnice.
- Materiál : Plast.

Verzie

Symbol	Kat. číslo
PLOMBA OT	101000011