PK Káblová vývodka

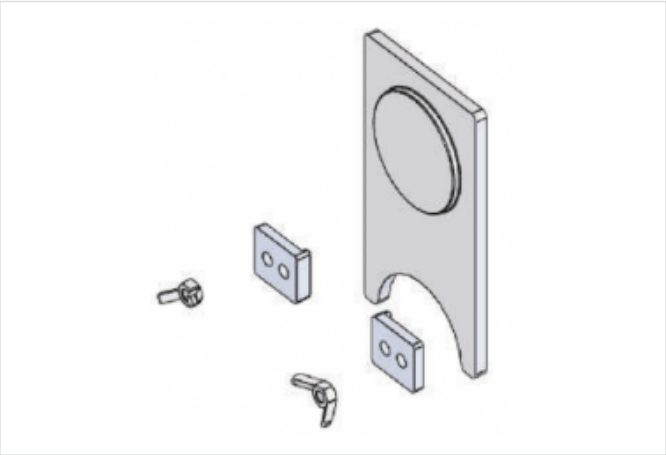

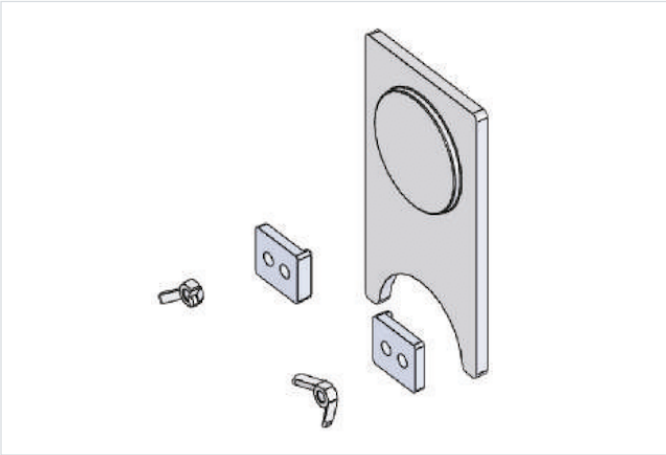

- Príslušenstvo pre OT, OT3, OTD, OTW a DRT
- Použite
- Vyvedenie káblov z bokov základu.
- Materiál
- Plast

Verzie

Symbol	Kat. číslo
PK	0103000582