Rozvádzačové skrine › Polyesterové skrine › Príslušenstvo pre polyesterové skrine

PG Káblová vývodka

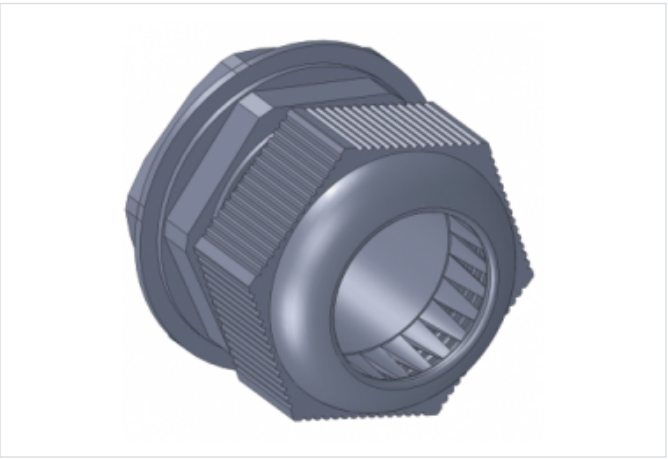

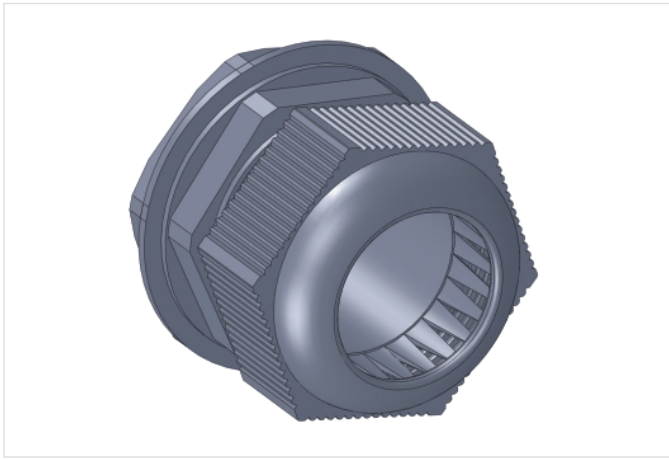

- Slúži na bezpečné vyvedenie, eventuálne privedenie silových káblov rozvádzačovej skrine.
- Typ PG29 sa bežne používa pre elektromerové skrine.
- Materiál: Plast.

OZNAČENIE :
PG7:

- PG - vývodka
- 7 - vnútorný priemer v mm.

Verzie

Symbol	Kat. číslo
PG7	304000001
PG9	304000002
PG11	304000003
PG13,5	304000004
PG16	304000005
PG21	304000006
PG29	304000007
PG36	304000008
PG42	304000009
PG48	304000010