Rozvádzačové skrine › Polyesterové skrine › Príslušenstvo pre polyesterové skrine

P37, D37, D28/37 Priechodky

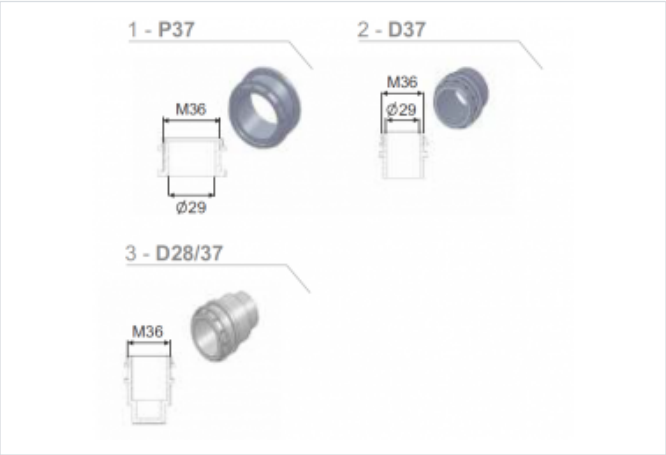

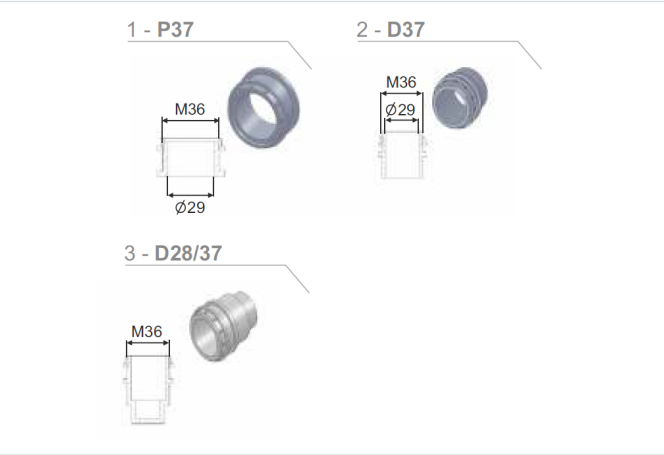

- Slúžia na bezpečné vyvedenie, eventuálne privedenie silových káblov rozvádzačovej skrine.
- Materiál: Plast.

Verzie

Symbol	Kat. číslo
P37	0101200006
D37	0101200007
D28/37	0101200008