Rozvádzačové skrine › Polyesterové skrine › Polyesterové skrine OT (hĺbka 250mm)

OT5w... Polyesterová skriňa široká 53cm

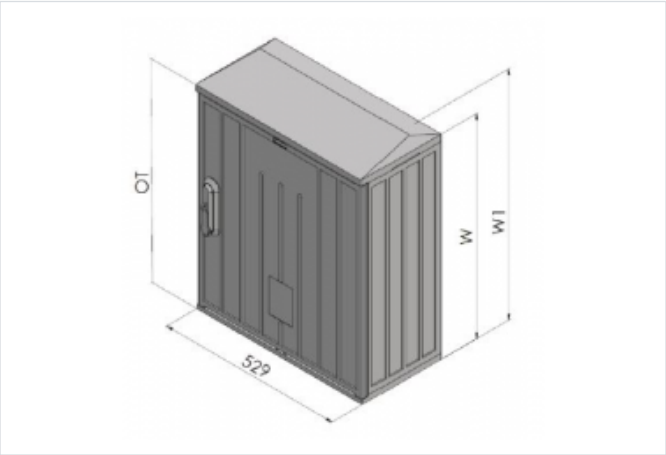

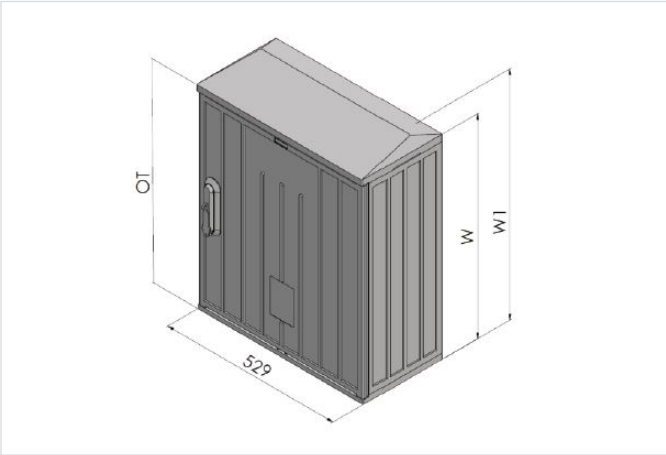

- Prázdna polyesterová skriňa bez zámku. V súvisiacich produktoch je štandardne navolený trojbodový zámok HS02 s tiahlami ktorý je potrebné uviesť v objednávke , okrem toho si môžete zvoliť vložku štvorcovú dieru a kľúč. Ďalšiu výbavu skrine, prípadne iný typ vložiek si môžete vybrať v príslušenstve. Vnútri skrine na jej zadnej stene a bokoch sú izolátory slúžiace na upevnenie zariadenia skrine.
- Materiál: Polyester tvrdený sklenením vláknom.
- Krytie: IP 44.
- Izolátor: typ B, F4, M10, G.
- Farebný odtieň: RAL 7035 sivý.
- Test nárazuvzdornosti: IK 10.
- Odolnosť voči UV žiareniu.
- Bezhalogénový.
- Hĺbka skrine 250mm

OZNAČENIE :

- OT - polyesterová skriňa
- 5 - informatívna šírka skrine
- w - informatívna výška skrine
- P - plochá strecha
- S - šikmá strecha
- B - izolátor; bez izolátora na zadnej stene
- F4 - izolátor; diera s priemerom 4 mm
- M10 - izolátor; závit s priemerom 10 mm
- G - izolátor; upevnenie na bok skrine
- 0 - farebný odtieň RAL 7035 sivý (možnosť farebnej alternatívy).

Verzie

Symbol	Kat. číslo	Šírka S [mm]	Výška W [mm]	Hĺbka G [mm]	Šírka PS [mm]	Výška PW [mm]	Hĺbka PG [mm]	Výška W1 [mm]	Hĺbka G1 [mm]
OT56PF4-0	105000239	529	617,0	250	491	550	184	642	255
OT56SF4-0	105000240	529	617,0	250	491	550	184	642	255
OT58PB-0	105000241	529	823,0	250	491	756	193	848	255
OT58SB-0	105000245	529	823,0	250	491	756	193	848	255
OT58PF4-0	105000242	529	823,0	250	491	756	176	848	255
OT58SF4-0	105000246	529	823,0	250	491	756	176	848	255
OT58PM10-0	105000243	529	823,0	250	491	756	176	848	255
OT58SM10-0	105000247	529	823,0	250	491	756	176	848	255
OT58PG-0	105000244	529	823,0	250	491	756	176	848	255
OT58SG-0	105000248	529	823,0	250	491	756	176	848	255