Rozvádzačové skrine › Polyesterové skrine › Polyesterové skrine OT (hĺbka 250mm)

OT5w.1... Polyesterová skriňa široká 53cm

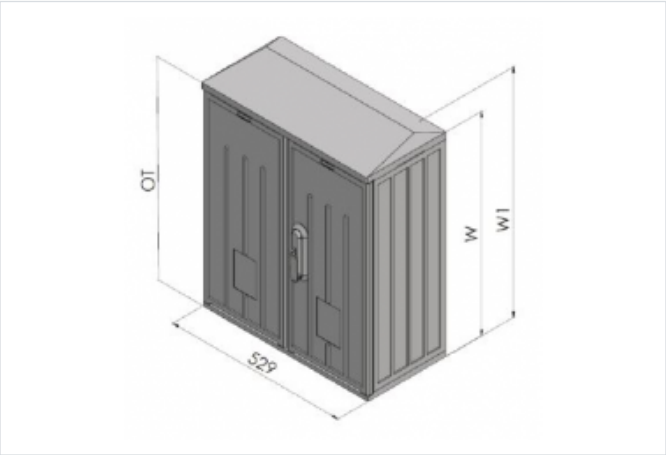

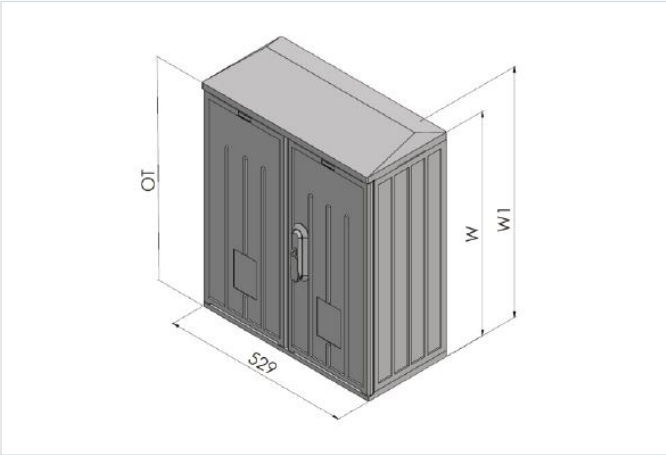

- Prázdna polyesterová skriňa bez zámku. V súvisiacich produktoch je štandardne navolený trojbodový zámok HS02 s tiahlami ktorý je potrebné uviesť v objednávke , okrem toho si môžete zvoliť vložku štvorcovú dieru a kľúč. Ďalšiu výbavu skrine, prípadne iný typ vložiek si môžete vybrať v príslušenstve. Vnútri skrine na jej zadnej stene a bokoch sú izolátory slúžiace na upevnenie zariadenia skrine.
- Materiál: Polyester tvrdený sklenením vláknom.
- Krytie: IP 44.
- Izolátor: typ B, F4, M10, G.
- Farebný odtieň: RAL 7035 sivý.
- Test nárazuvzdornosti: IK 10.
- Odolnosť voči UV žiareniu.
- Bezhalogénový.
- Hĺbka skrine 250mm

OZNAČENIE :

- OT - polyesterová skriňa
- 5 - informatívna šírka skrine
- w - informatívna výška skrine
- 1 - dvojdverová bez vertikálnej stredovej priečky
- 22 - informatívna šírka jednotlivých dvier 2 a 2
- P - plochá strecha
- S - šikmá strecha
- B - izolátor; bez izolátora na zadnej stene
- F4 - izolátor; diera s priemerom 4 mm
- M10 - izolátor; závit s priemerom 10 mm
- G - izolátor; upevnenie na bok skrine
- 0 - farebný odtieň RAL 7035 sivý (možnosť farebnej alternatívy).

Verzie

Symbol	Kat. číslo	Šírka S [mm]	Výška W [mm]	Hĺbka G [mm]	Šírka PS [mm]	Výška PW [mm]	Hĺbka PG [mm]	Výška W1 [mm]	Hĺbka G1 [mm]
OT54.1-22PF4-0	105000039	529	411,0	250	491	344	184	436	255
OT54.1-22SF4-0	105000042	529	411,0	250	491	344	184	436	255
OT55.1-22PF4-0	105000040	529	514,0	250	491	447	184	539	255
OT55.1-22SF4-0	105000043	529	514,0	250	491	447	184	539	255
OT56.1-22PF4-0	105000041	529	617,0	250	491	550	184	642	255
OT56.1-22SF4-0	105000044	529	617,0	250	491	550	184	642	255
OT58.1-22PB-0	105000045	529	823,0	250	491	756	193	848	255
OT58.1-22SB-0	105000049	529	823,0	250	491	756	193	848	255
OT58.1-22PF4-0	105000046	529	823,0	250	491	756	176	848	255

Symbol	Kat. číslo	Šírka S [mm]	Výška W [mm]	Hĺbka G [mm]	Šírka PS [mm]	Výška PW [mm]	Hĺbka PG [mm]	Výška W1 [mm]	Hĺbka G1 [mm]
OT58.1-22SF4-0	105000050	529	823,0	250	491	756	176	848	255
OT58.1-22PM10-0	105000047	529	823,0	250	491	756	176	848	255
OT58.1-22SM10-0	105000051	529	823,0	250	491	756	176	848	255
OT58.1-22PG-0	105000048	529	823,0	250	491	756	176	848	255
OT58.1-22SG-0	105000052	529	823,0	250	491	756	176	848	255