Rozvádzačové skrine › Polyesterové skrine › Polyesterové skrine OT (hĺbka 250mm)

OT4w... Polyesterová skriňa široká 40cm

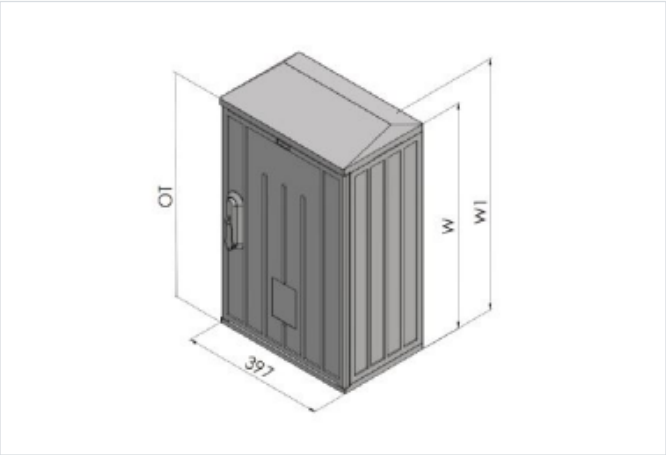

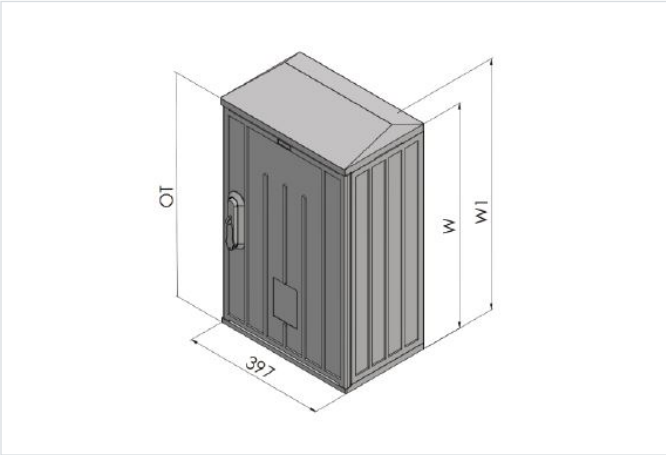

- Prázdna polyesterová skriňa bez zámku. V súvisiacich produktoch je štandardne navolený trojbodový zámok HS02 s tiahlami ktorý je potrebné uviesť v objednávke , okrem toho si môžete zvoliť vložku štvorcovú dieru a kľúč. Ďalšiu výbavu skrine, prípadne iný typ vložiek si môžete vybrať v príslušenstve. Vnútri skrine na jej zadnej stene a bokoch sú izolátory slúžiace na upevnenie zariadenia skrine.
- Materiál: Polyester tvrdený sklenením vláknom.
- Krytie: IP 44.
- Izolátor: typ B, F4, M10, G.
- Farebný odtieň: RAL 7035 sivý.
- Test nárazuvzdornosti: IK 10.
- Odolnosť voči UV žiareniu.
- Bezhalogénový.
- Hĺbka skrine 250mm

OZNAČENIE :

- OT - polyesterová skriňa
- 4 - informatívna šírka skrine
- w - informatívna výška skrine
- P - plochá strecha
- S - šikmá strecha
- B - izolátor; bez izolátora na zadnej stene
- F4 - izolátor; diera s priemerom 4 mm
- M10 - izolátor; závit s priemerom 10 mm
- G - izolátor; upevnenie na bok skrine
- 0 - farebný odtieň RAL 7035 sivý (možnosť farebnej alternatívy).

Verzie

Symbol	Kat. číslo	Šírka S [mm]	Výška W [mm]	Hĺbka G [mm]	Šírka PS [mm]	Výška PW [mm]	Hĺbka PG [mm]	Výška W1 [mm]	Hĺbka G1 [mm]
OT44PF4-0	105000004	397	411,0	250	359	344	184	436	255
OT44SF4-0	105000010	397	411,0	250	359	344	184	436	255
OT45PF4-0	105000005	397	514,0	250	359	447	184	539	255
OT45SF4-0	105000011	397	514,0	250	359	447	184	539	255
OT46PF4-0	105000006	397	617,0	250	359	550	184	642	255
OT46SF4-0	105000012	397	617,0	250	359	550	184	642	255
OT48PB-0	105000017	397	823,0	250	359	756	193	848	255
OT48SB-0	105000025	397	823,0	250	359	756	193	848	255
OT48PF4-0	105000018	397	823,0	250	359	756	176	848	255
OT48SF4-0	105000026	397	823,0	250	359	756	176	848	255
OT48PM10-0	105000019	397	823,0	250	359	756	176	848	255

Symbol	Kat. číslo	Šírka S [mm]	Výška W [mm]	Hĺbka G [mm]	Šírka PS [mm]	Výška PW [mm]	Hĺbka PG [mm]	Výška W1 [mm]	Hĺbka G1 [mm]
OT48SM10-0	105000027	397	823,0	250	359	756	176	848	255
OT48PG-0	105000020	397	823,0	250	359	756	176	848	255
OT48SG-0	105000028	397	823,0	250	359	756	176	848	255